Husqvarna

Navodila za uporabo

HUSQVARNA AUTOMOWER®

405X/415X

SL, Slovenščina

Pred začetkom uporabe stroja natančno preberite navodila za uporabo in se prepričajte, da ste jih razumeli.

VSEBINA

1 Uvod
1.1 Uvod....3
1.2 Pregled izdelka 4
1.3 Simboli na izdelku....5
1.4 Simboli na zaslonu....5
1.5 Simboli na bateriji....6
1.6 Splošna navodila....6
1.7 Pregled zgradbe menija – 1....7
1.8 Pregled zgradbe menija – 2....8
1.9 Zaslon....9
1.10 Tipkovnica....9

2 Varnost
2.1 Varnostne definicije....10
2.2 Splošna varnostna navodila....10
2.3 Varnostna navodila za namestitev....11
2.4 Varnostna navodila za uporabo....11
2.5 Varnostna navodila za vzdrževanje....11
2.6 Varna uporaba baterije....11
2.7 Način dviganja in premikanja izdelka....12

3 Namestitev
3.1 Uvod – namestitev....13
3.2 Glavne komponente za namestitev....13
3.3 Splošna priprava....13
3.4 Pred namestitvijo žic....13
3.5 Namestitev izdelka....17
3.6 Namestitev kabla na mesto s klini....19
3.7 Zakop omejevalne zanke ali vodilnega kabla....19
3.8 Podaljšanje omejevalne zanke ali vodilnega kabla....19
3.9 Po namestitvi izdelka....20
3.10 Nastavitve izdelka....20
3.11 Automower® Connect aplikacija....20
3.12 Nastavitve izdelka s tipkovnico in zaslonom....21

4 Delovanje
4.1 Uporaba gumba za VKLOP/IZKLOP....30
4.2 Zagon izdelka....30
4.3 Parkiranje izdelka....31
4.4 Izklop izdelka....31
4.5 IZKLOP izdelka....31
4.6 Polnjenje baterije....31

5 Vzdrževanje
5.1 Uvod – vzdrževanje....32
5.2 Izdelek očistite....32
5.3 Zamenjava rezil....33
5.4 Baterija....34
5.5 Zimsko servisiranje....34

6 Odpravljanje težav
6.1 Uvod – odpravljanje težav....35
6.2 Sporočila o napakah....35
6.3 Sporočila z informacijami in opozorili....40
6.4 Indikatorska lučka na polnilni postaji....41
6.5 Znaki....42
6.6 Iskanje poškodb kabla za zanko....43

7 Transport skladiščenje in odstranitev
7.1 Prevoz....46
7.2 Skladiščenje....46
7.3 Odstranitev....46

8 Tehnični podatki
8.1 Automower® 405X/415X....47
8.2 Registrirane blagovne znamke....49

9 Garancija
9.1 Garancijski pogoji....50

1 Uvod

1.1 Uvod

Serijska številka:
Številka izdelka:
PIN-koda:

Serijska številka in številka izdelka sta navedeni na tipski ploščici izdelka in embalaži izdelka.

- Registrirajte izdelek na www.husqvarna.com. Za registracijo izdelka vnesite serijsko številko izdelka, številko izdelka in datum nakupa.

1.1.1 Podpora

Za podporo o izdelku se obrnite na servisnega zastopnika Husqvarna.

1.1.2 Opis izdelka

Opomba: Husqvarna redno posodablja videz in funkcionalnost svojih izdelkov. Glejte *Podpora na strani 3*.

Izdelek je robotska kosilnica. Izdelek ima baterijsko napajanje in travo kosi samodejno. V ponavljajočem zaporedju kosi in se polni. Vzorec premikanja je naključen, kar omogoča enakomerno pokošeno travo in jo predvsem manj obrabi. Omejevalna zanka in vodilni kabel upravljata premikanje izdelka znotraj delovnega območja. Senzorji v izdelku zaznavajo, ko se približujejo omejevalni zanki. Sprednji del izdelka vedno zapelje določeno razdaljo čez omejevalno zanko, preden se kosilnica obrne. Ko izdelek naleti na oviro ali se približa omejevalni zanki, izbere novo smer premikanja.

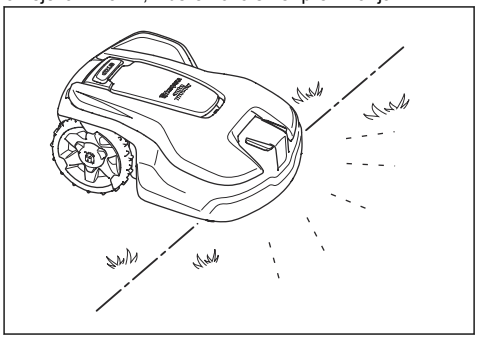

Uporabnik nastavi delovanje prek gumbov na tipkovnici. Na zaslonu so prikazane: izbrane in možne nastavitve delovanja ter način delovanja izdelka.

1.1.2.1 Način košnje

Izdelek je brez emisij, enostaven za uporabo in varčuje z energijo. Tehnika pogoste košnje izboljšuje kakovost trave in zmanjšuje uporabo gnojil. Zbiranje trave ni potrebno.

1.1.2.2 Iskanje polnilne postaje

Izdelek deluje, dokler stanje napolnjenosti baterije ni nizko, nato pa se začne pomikati proti polnilni postaji. Vodilni kabel je treba napeljati od polnilne postaje do oddaljenega dela delovnega območja ali skozi ozek prehod. Povezan je z omejevalno zanko in tako izdelku omogoča, da ta polnilno postajo najde hitreje in enostavneje.

1.1.2.3 Automower® Connect

Automower® Connect je mobilna aplikacija, ki omogoča oddaljeno izbiranje delovnih nastavitev. Glejte *Automower® Connect aplikacija na strani 20*.

1.1.2.4 Automower® Intellegent Mapping (AIM)

Automower® Intellegent Mapping (AIM) je na voljo v programu Automower® Connect. Uporabite Automower® Intellegent Mapping (AIM), da ustvarite virtualni zemljevid zelenice in namestitev. Na zemljevidu lahko ustvarite virtualna delovna območja in prepovedana območja. Glejte *Automower® Intellegent Mapping (AIM) na strani 21*.

1.2 Pregled izdelka

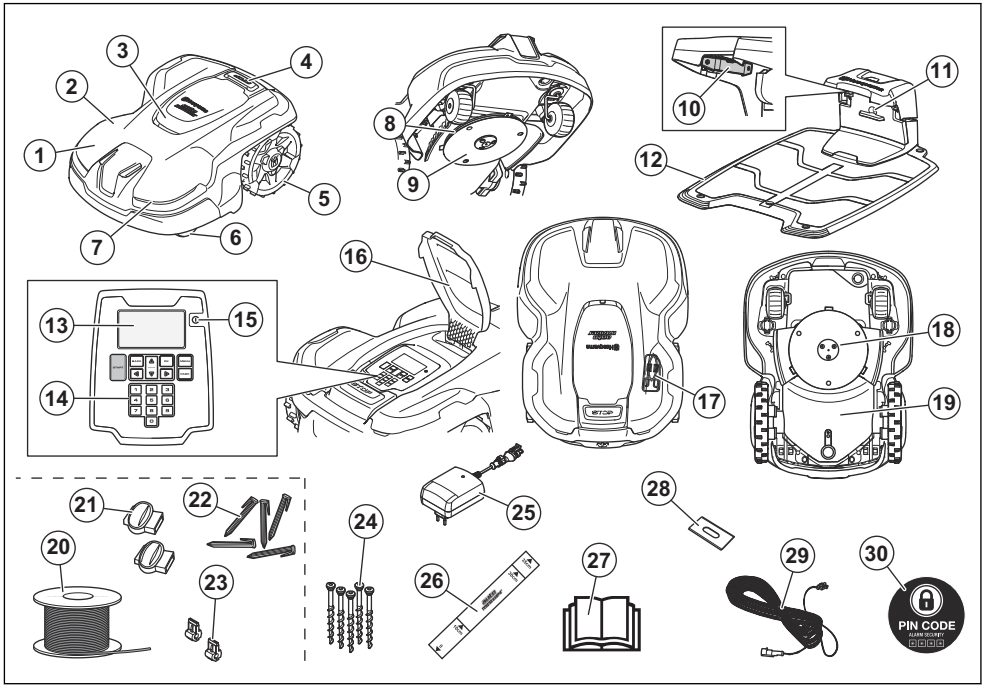

1. Ohišje izdelka
2. Zgornji pokrov
3. Vratca, ki pokrivajo zaslon in tipkovnico
4. Gumb STOP
5. Zadnji kolesi
6. Prednji kolesi
7. Žarometi
8. Disk z rezili
9. Drsna plošča
10. Kontaktni spoji polnilne postaje
11. Indikatorska lučka LED za preverjanje delovanja polnilne postaje, omejevalne zanke in vodilnega kabla
12. Polnilna postaja
13. Zaslon
14. Tipkovnica
15. Gumb ON/OFF
16. Tipska ploščica z identifikacijsko kodo izdelka
17. Orodje za vzdrževanje[1]
18. Rezalni sistem
19. Šasija z elektroniko, baterijo in motorji
20. Zanka za mejni in vodilni kabel[2]
21. Priključki za žice zanke[3]
22. Klini[4]
23. Spojnik za kabel za zanko[5]
24. Vijaki za pritrditev polnilne postaje
25. Napajalnik[6]
26. Merilnik za namestitev omejevalne zanke (odstranite merilnik iz škatle izdelka)
27. Navodila za uporabo in kratka navodila
28. Rezilo
29. Nizkonapetostni kabel
30. Opozorilna nalepka

[1] Nahaja se pod zgornjim pokrovom.
[2] Je del kompleta za namestitev, ki je na prodaj ločeno.
[3] Je del kompleta za namestitev, ki je na prodaj ločeno.
[4] Je del kompleta za namestitev, ki je na prodaj ločeno.
[5] Je del kompleta za namestitev, ki je na prodaj ločeno.
[6] Videz je lahko za različne trge različen.

1.3 Simboli na izdelku

Na izdelku lahko najdete naslednje oznake. Pozorno jih preberite.

OPOZORILO: Pred uporabo izdelka preberite uporabniška navodila.

OPOZORILO: Pred deli ali dviganjem izdelek onemogočite.

OPOZORILO: Med delovanjem bodite na varni razdalji od izdelka. Z dlanmi in stopali se ne približujte vrtljivim rezilom.

OPOZORILO: Ne vozite se na izdelku. Rok ali nog ne približajte ali postavite pod izdelek.

Funkcija blokade.

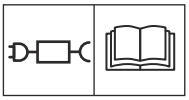

Uporabite odstranljivi napajalnik, kot je opredeljeno na tipski ploščici ob simbolu.

Izdelek je skladen z direktivami ES.

Izdelek je v skladu z veljavnimi direktivami UK.

Izdelka ni dovoljeno zavreči med običajne gospodinjske odpadke. Izdelek mora biti recikliran v skladu z lokalnimi predpisi.

Ohišje vključuje sestavne dele, ki so občutljivi na elektrostatično razelektritev (ESD). Tudi ohišje je treba znova zapečatiti na strokoven način. Zaradi tega lahko ohišje odprejo samo pooblaščeni serviserji. Poškodovano tesnilo lahko vpliva na veljavnost celotne garancije ali njenih delov.

Nizkonapetostnega kabla ni dovoljeno krajšati, podaljševati ali razvejiti.

V bližini nizkonapetostnega kabla ne uporabljajte trimerja. Pri obrezovanju žive meje pazite v območju speljave kabla.

1.4 Simboli na zaslonu

V meniju za urnik lahko nastavite, kdaj bo izdelek kosil travo.

V meniju za višino košnje lahko nastavite višino košnje za izdelek.

V meniju za varnost lahko izbirate med 3 stopnjami varnosti za izdelek.

V meniju za sporočila lahko najdete *sporočila o napakah* in *informacijska sporočila* o izdelku.

Funkcija vremenskega časovnika samodejno prilagodi intervale košnje rasti trave.

V meniju za namestitev lahko nastavite ročne nastavitve za namestitev izdelka.

V meniju za nastavitve lahko nastavite splošne nastavitve izdelka.

V meniju za dodatke lahko nastavite nastavitve za dodatke izdelka.

Urnik je nastavljen tako, da izdelek ne kosi trave.

Izdelek preglasi urnik.

Indikator baterije prikazuje stanje napolnjenosti baterije. Med polnjenjem izdelka simbol utripa.

Izdelek je postavljen v polnilno postajo in baterija je popolnoma napolnjena.

Izdelek je nastavljen v ECO-načinu.

Bluetooth® brezžična komunikacija Automower® Connect na vaši mobilni napravi.

Navigacija ob podpori GPS je aktivna. Utripa, ko zbere podatke GPS.

Navigacija ob podpori GPS ni aktivna.

Moč signala GPRS.

Težave s povezavo s spletnim strežnikom.

Težave s SIM-kartico ali modulom.

1.5 Simboli na bateriji

OPOZORILO: Litij-ionske baterije lahko v primeru razgradnje, kratkega stika ali neprimernega ravnanja eksplodirajo ali povzročijo požar. Ne izpostavljajte vodi, ognju ali visokim temperaturam.

Preberite navodila za uporabnika.

Baterije ne odvrzite v ogenj in je ne izpostavljajte virom vročine.

Baterije ne potapljajte v vodo.

1.6 Splošna navodila

Za lažje razumevanje vsebine teh navodil za uporabo se uporablja naslednji sistem označb:

- Besedilo v *ležeči pisavi* se prikazuje na zaslonu ali se nanaša na katerega od drugih delov v navodilih za uporabo.
- Besedilo v **krepki** pisavi označuje gumbe na izdelku.

1.7 Pregled zgradbe menija – 1

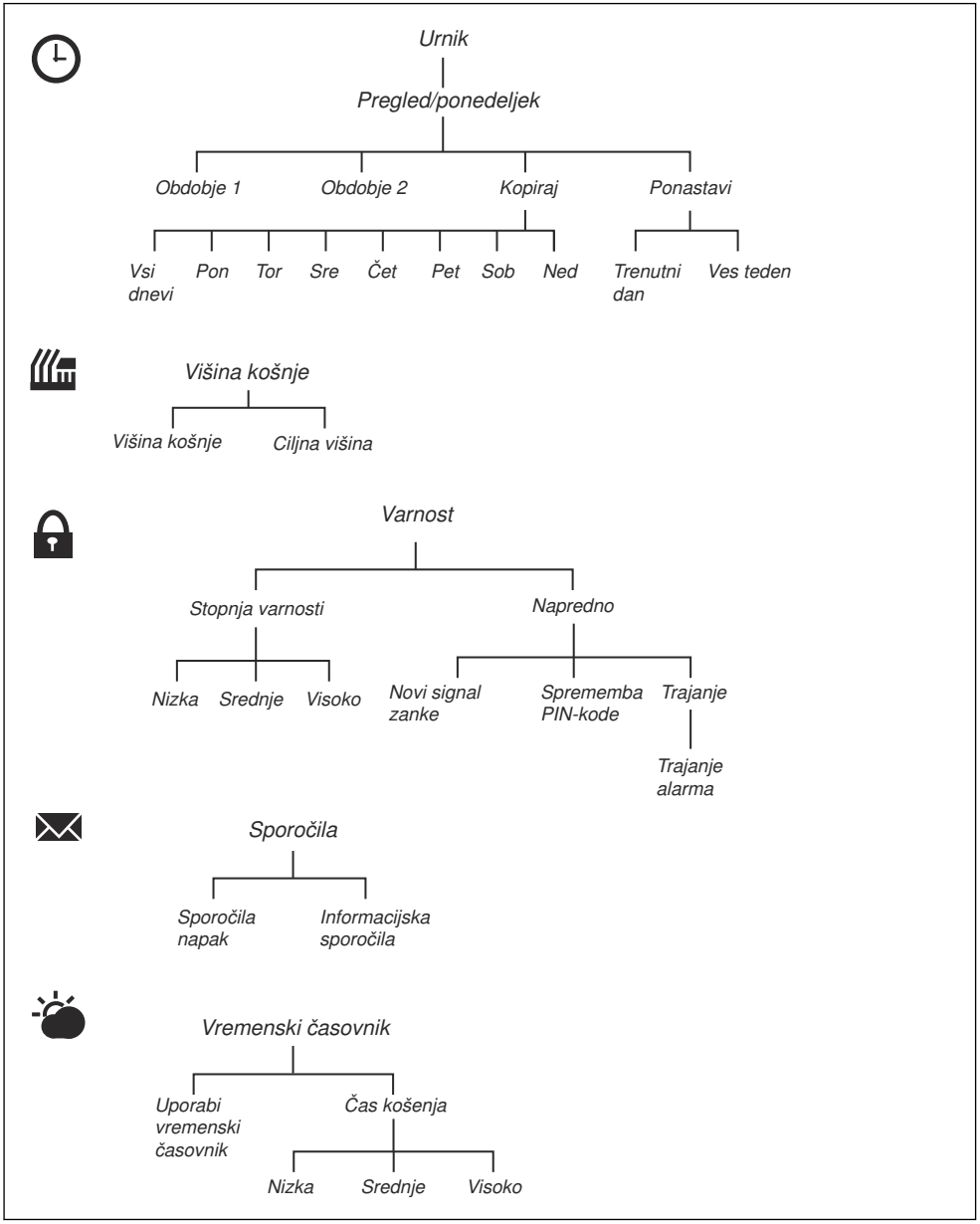

1.8 Pregled zgradbe menija – 2

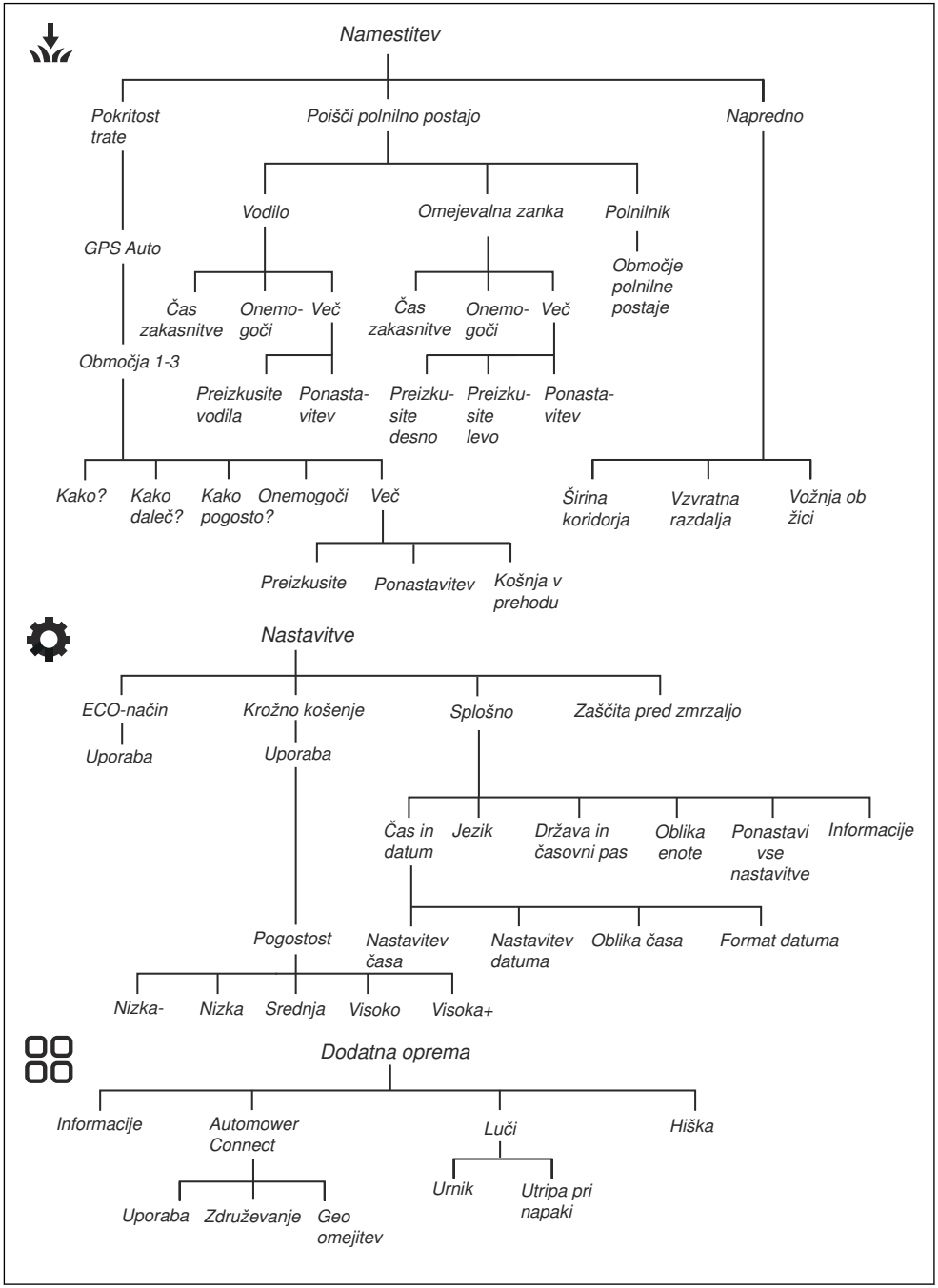

1.9 Zaslon

Na zaslonu izdelka so prikazane informacije in nastavitve izdelka.

Za dostop do zaslona pritisnite gumb **STOP** .

1.10 Tipkovnica

S tipkovnico se lahko pomikate po meniju. Za dostop do tipkovnice pritisnite gumb **STOP**.

- Pritisnite gumb **ON/OFF** (A), da izdelek ponovno VKLOPITE ali IZKLOPITE. Indikatorska lučka LED na tipkovnici prikazuje, ali je izdelek VKLOPLJEN ali IZKLOPLJEN. Glejte *Uporaba gumba za VKLOP/IZKLOP na strani 30*.
- Z gumbom **START** (B) izdelek zaženete.
- Z gumbom **BACK** (Nazaj) (C) se pomaknete na nadrejeno raven menija.
- S **puščičnimi gumbi** (D) se pomikate po meniju.
- Z gumbom **OK** (E) potrdite izbiro.
- Z gumbom **MENU** (Meni) (F) odprete glavni meni.
- Z gumbom **PARK** (Parkiraj) (G) izdelku naročite, naj parkira v polnilno postajo.
- S **številskimi gumbi** (H) vnesite številke.

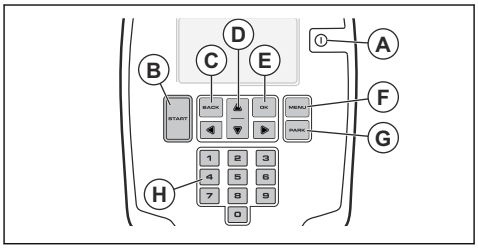

2 Varnost

2.1 Varnostne definicije

Opozorila, svarila in opombe opozarjajo na posebej pomembne dele priročnika.

OPOZORILO: Se uporabi, če obstaja nevarnost telesne poškodbe ali smrti uporabnika ali opazovalcev ob neupoštevanju navodil v tem priročniku.

POZOR: Se uporabi, če obstaja nevarnost poškodbe izdelka, drugih materialov ali okolice ob neupoštevanju navodil v tem priročniku.

Opomba: Se uporabi za podajanje podrobnejših informacij, potrebnih v dani situaciji.

2.2 Splošna varnostna navodila

OPOZORILO: Pred uporabo izdelka preberite navodila v povezavi z opozorili v nadaljevanju.

- Pred uporabo tega izdelka morate pozorno prebrati navodila za uporabo ter jih razumeti. Navodila shranite za poznejšo uporabo.
- Ta stroj ni namenjen uporabi s strani otrok ali oseb z omejenimi telesnimi, zaznavalnimi ali duševnimi sposobnostmi (ki bi lahko imele posledice za varno upravljanje izdelka) ali oseb z nezadostnimi izkušnjami in znanjem, razen če jih pri uporabi nadzoruje ali jim o uporabi svetuje oseba, ki je odgovorna za njihovo varnost. Vendar zahteve EU omogočajo, da ta stroj lahko uporabljajo otroci, stari 8 let in več, ter osebe z omejenimi telesnimi, zaznavalnimi ali duševnimi sposobnostmi ali s pomanjkanjem izkušenj in znanja, če so pri tem pod nadzorom ali jih o varni uporabi ter morebitnih nevarnostih poduči odgovorna oseba. Otroci se z napravo ne smejo igrati. Otroci naprave brez nadzora ne smejo čistiti, ali opravljati običajnih uporabnikovih vzdrževalnih posegov.
- Izdelek lahko uporabljate le z opremo, ki jo priporoča Husqvarna. Vse druge vrste uporabe so nepravilne.
- Izdelka ne uporabljajte, če so v delovnem območju tudi druge osebe, še posebej otroci, ali živali.
- Če izdelek uporabljate na javnih površinah, je treba v delovno območje namestiti opozorilne oznake. Znaki morajo imeti naslednje besedilo: Opozorilo! Avtomatska kosilnica! Ne približujte se stroju! Pazite na otroke!
- Ne dotikajte se premičnih nevarnih delov, na primer diska z rezili, preden se ti ne zaustavijo popolnoma.
- Preden odstranite blokado, opravite vzdrževanje ali pregled izdelka in če začne slednji neobičajno vibrirati, ga izklopite. Pred ponovnim zagonom izdelka se prepričajte, da ta ni poškodovan.
  Ne uporabljajte poškodovanega ali pokvarjenega izdelka.
- Če pride do poškodbe ali nesreče, poiščite zdravniško pomoč.
- Napajalnega kabla in podaljška ne postavljajte v delovno območje. S tem lahko poškodujete kable.
- Poškodovanega kabla ali vtiča ne priklapljajte in se ju ne dotikajte, dokler ju ne izključite iz električne vtičnice. Če se kabel med delovanjem poškoduje, izključite vtič iz električne vtičnice. Obrabljen ali poškodovan kabel poveča nevarnost električnega udara. Poškodovani kabel mora zamenjati servisno osebje.
- Pri priključevanju napajalnega kabla v električno vtičnico uporabljajte napravo na diferenčni tok (RCD) s sprožilnim tokom največ 30 mA.
- Izdelek polnite le v priloženi polnilni postaji.
  Za več informacij o varni odstranitvi baterije glejte *Odstranitev na strani 46*. Napačna uporaba lahko povzroči električni udar, pregrevanje ali iztekanje korozivne tekočine iz baterije. V primeru iztekanja elektrolita izperite z vodo nevtralizacijskim sredstvom. Če zaide korozivna tekočina v oči, poiščite zdravniško pomoč.
- Uporabljajte samo originalne baterije, ki jih priporoča Husqvarna. Varnost izdelka je mogoče zagotoviti samo z originalnimi baterijami. Ne uporabljajte baterij za enkratno uporabo.
- Upoštevajte navodila za namestitev, ki vključujejo določevanje delovnega območja. Oglejte si razdelek *Namestitev izdelka na strani 17*.
- Upoštevajte navodila o zagonu in upravljanju izdelka; glejte *Delovanje na strani 30*.
- Če se približuje nevihta, Husqvarna priporoča, da odklopite napajalni kabel in vse kable do polnilne postaje in tako zmanjšate nevarnost poškodb električnih komponent. Ko bo nevarnost nevihte minila, znova priključite napajalni kabel in preostale kable. Pomembno je, da so vsi kabli pravilno nameščeni.
- Upoštevajte navodila za vzdrževanje in po potrebi uporabljajte originalne nadomestne dele Husqvarna; glejte *Vzdrževanje na strani 32*.
- Za tehnične podatke, kot so teža, mere in vrednosti emisij hrupa, si oglejte *Tehnični podatki na strani 47*.

- Uporabnik je odgovoren za nesreče ali nevarnosti, ki jih povzroči drugim ljudem ali njihovi lastnini.
- Izdelek lahko uporabljajo oziroma vzdržujejo ter popravljajo samo osebe, ki so v celoti seznanjene z njegovimi posebnimi lastnostmi in varnostnimi predpisi.
- Izvirne oblike izdelka ni dovoljeno spreminjati.
- Upoštevajte nacionalne predpise o električni varnosti.
- Družba Husqvarna ne jamči za popolno združljivost med izdelkom in drugimi vrstami brezžičnih sistemov, kot so daljinski upravljalniki, radijski prenosniki ali enakovredne naprave.
- Vgrajen alarm je zelo glasen. Pri notranji uporabi izdelka bodite izjemno previdni.
- Temperaturni razpon za uporabo in skladiščenje je 0–50 °C. Razpon temperature za polnjenje je 0–45 °C. Previsoke temperature lahko povzročijo poškodbe izdelka.

2.3 Varnostna navodila za namestitev

OPOZORILO: Pred uporabo izdelka preberite navodila v povezavi z opozorili v nadaljevanju.

- Polnilne postaje, vključno z dodatno opremo, ne nameščajte na mesto, ki je 60 cm ali manj oddaljeno od vnetljivih snovi. V primeru nepravilnega delovanja lahko pride do pregrevanja polnilne postaje in napajalnika, kar lahko povzroči nevarnost požara.
- Napajalnika ne namestite na višino, na kateri obstaja nevarnost, da ga zalije voda. Napajalnika ne postavite na tla.
- Napajalnika ne zapirajte. Kondenzirana voda lahko škoduje napajalniku in poveča tveganje električnega udara.
- Za Kanado/ZDA. V primeru nameščenega vira napajanja na prostem: Nevarnost električnega udara. Namestite le vtičnico razreda A GFCI (RCD) s pokrovom, ki je odporna na vremenske vplive z ali brez nameščenega pokrova vtičnice.

2.4 Varnostna navodila za uporabo

OPOZORILO: Pred uporabo izdelka preberite navodila v povezavi z opozorili v nadaljevanju.

- Z rokami in nogami se ne približujte vrtljivim rezilom. Z rokami ali nogami nikoli ne segajte v bližino izdelka ali pod njega, ko je izdelek vklopljen.
- Če so v delovnem območju osebe, še posebej otroci ali živali, izberite način parkiranja ali pa izklopite izdelek. Glejte *IZKLOP izdelka na strani 31*. Husqvarna priporoča, da izdelek nastavite na delovanje, ko na delovnem območju ni dejavnosti. Izdelek lahko ponoči na delovnem območju poškoduje živali, na primer ježe. Glejte *Urnik na strani 21*.
- Prepričajte se, da na zelenici ni predmetov, kot so kamni, veje, orodja ali igrače. Če rezila zadenejo ob predmet, se lahko poškodujejo.
- Ne dvigajte ali kako drugače premikajte izdelka, ko je vklopljen.
- Izdelek ne sme trčiti v osebe ali živali. Če oseba ali žival prekriža pot izdelku, slednjega nemudoma zaustavite. Glejte *Izklop izdelka na strani 31*.
- Na izdelek ali njegovo polnilno postajo ne postavljajte predmetov.
- Ne uporabljajte izdelka, če gumb **STOP** ne deluje.
- Izdelek vedno izklopite, ko ga ne uporabljate. Izdelek se lahko zažene šele po vnosu pravilne kode PIN.
- Izdelka ni dovoljeno uporabljati hkrati s sistemom ugreznih zalivalnikov. Z uporabo funkcije *Urnik* zagotovite, da izdelek in sistem ugreznih zalivalnikov ne bosta delovala sočasno. Glejte *Nastavitev urnika na strani 21*.

2.5 Varnostna navodila za vzdrževanje

OPOZORILO: Pred vzdrževanjem izdelka preberite naslednja opozorilna navodila.

- Pred vzdrževanjem izdelka morate izdelek **izklopiti**.
- Izdelka ne čistite z visokotlačnim čistilnikom. Izdelka ne čistite s topili.
- Preden se lotite čiščenja ali vzdrževanja polnilne postaje, izključite vtič iz polnilne postaje.

2.6 Varna uporaba baterije

OPOZORILO: Pred uporabo izdelka preberite navodila v povezavi z opozorili v nadaljevanju.

- Litij-ionske baterije lahko v primeru razgradnje, kratkega stika ter izpostavljenosti vodi, ognju ali visokim temperaturam eksplodirajo ali povzročijo požar. Ravnajte previdno, ne razgrajujte in ne odpirajte baterije ter je ne izpostavljajte električnim ali mehanskim poškodbam. Ne skladiščite neposredno izpostavljeno sončnim žarkom.

2.7 Način dviganja in premikanja izdelka

OPOZORILO: Pred dviganjem morate izdelek izklopiti. Izdelek je onemogočen, ko lučka indikatorja na tipkovnici ne sveti.

POZOR: Ne dvigajte izdelka, ko je parkiran v polnilni postaji. saj lahko poškodujete polnilno postajo in/ali izdelek. Pred dviganjem izdelka pritisnite **STOP** in izdelek izvlecite iz polnilne postaje.

Za varno premikanje kosilnice iz delovnega območja ali znotraj njega:

1. Pritisnite gumb **STOP**, da izklopite izdelek.

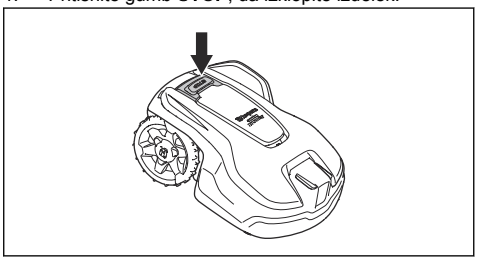

2. Pritisnite gumb **ON/OFF**, ga pridržite 3 sekunde in se prepričajte, da je izdelek izklopljen. Preverite, da lučka indikatorja na tipkovnici ne sveti. To pomeni, da je izdelek izklopljen. Glejte *Uporaba gumba za VKLOP/IZKLOP na strani 30*.

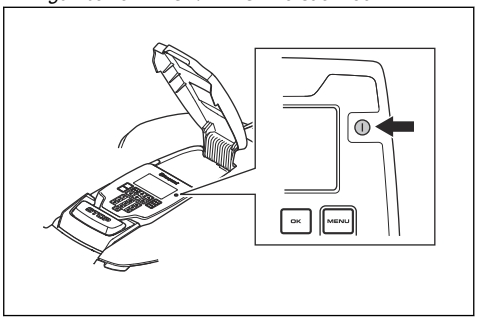

3. Izdelek prenašajte tako, da ga držite za ročaj in da je disk z rezili obrnjen stran od vašega telesa.

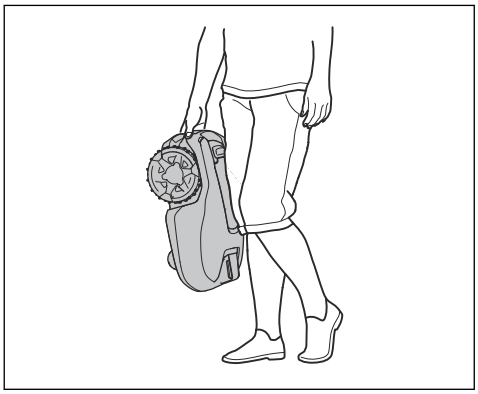

3 Namestitev

3.1 Uvod – namestitev

OPOZORILO: Pred namestitvijo izdelka, morate prebrati in razumeti poglavje o varnosti.

POZOR: Uporabljajte originalne nadomestne dele in material za namestitev.

Opomba: Za dodatne informacije za namestitev glejte www.husqvarna.com.

3.2 Glavne komponente za namestitev

Namestitev vključuje naslednje sestavne dele:

- Robotska vrtna kosilnica, ki samodejno kosi travo.
- Polnilna postaja, ki ima 3 naloge:
  - Pošilja krmilne signale prek omejitvene zanke.
  - Pošilja krmilne signale prek vodilnega kabla, da lahko izdelek sledi vodilnemu kablu do določenih oddaljenih območij na vrtu in zlahka najde pot nazaj do polnilne postaje.
  - Zamenjava izdelka.
- Napajalnik, ki je povezan s polnilno postajo in napajalno vtičnico z napetostjo 100–240 V.
- Kabel za zanko, ki se napelje po delovnem območju ter okoli predmetov in rastlin, kjer izdelek ne sme kositi. Kabel za zanko se uporablja kot omejevalna zanka in vodilni kabel.

3.3 Splošna priprava

POZOR: Luknje v travi, ki so napolnjene z vodo, lahko izdelek poškodujejo.

Opomba: Pred začetkom namestitve v celoti preberite poglavje Namestitev. Način namestitve vpliva na učinkovitost delovanja izdelka. Zato je pomembno, da postopek namestitve ustrezno načrtujete.

- Pripravite načrt delovnega območja in na njem označite vse ovire. Tako boste lažje prepoznali najprimernejše položaje za polnilno postajo, omejitveno zanko in vodilni kabel.
- Na načrtu označite, kam nameravate namestiti polnilno postajo, omejevalno zanko in vodilni kabel.
- Na načrtu označite, kje se vodilni kabel poveže z omejevalno zanko. Glejte *Namestitev vodilnega kabla na strani 18*.
- Zapolnite luknje v travi.
- Pred namestitvijo izdelka pokosite travo. Trava naj bo visoka največ 10 cm (3.9 in).

Opomba: V prvih tednih po namestitvi bo zaznan nivo hrupa pri košnji trave morda višji od pričakovanj. Ko izdelek že nekaj časa kosi travo, je zaznan nivo hrupa močno nižji.

3.4 Pred namestitvijo žic

Odločite se lahko, da žice pritrdite s klini oz. jih zakopljete. Za isto delovno območje lahko uporabite 2 postopka.

POZOR: Če v delovnem območju uporabljate prezračevalnik, omejevalno zanko in vodilni kabel zakopljite, da ju ne poškodujete.

3.4.1 Za pregled mesta za namestitev polnilne postaje

- Pred polnilno postajo ohranjajte najmanj 3 m (10 ft) prostora. Glejte *Pregled mesta za namestitev vodilnega kabla na strani 17*.
- Desno in levo od središča polnilne postaje ohranite vsaj 150 cm (60 in) prostora.
- Polnilno postajo postavite v bližini napajalne vtičnice.
- Polnilno postajo postavite na ravno površino.
- Podstavek polnilne postaje ne sme biti ukrivljen.

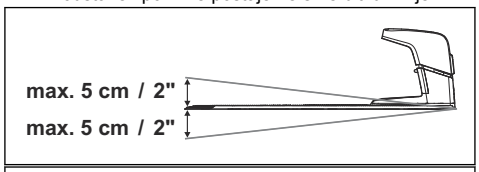

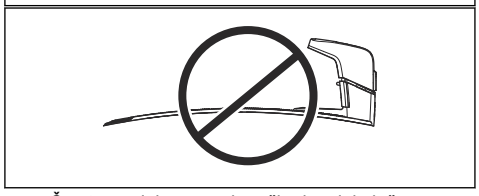

- Če sta na delovnem območju dva dela ločena s strmim naklonom, priporočamo, da polnilno postajo postavite v spodnji del.
- Polnilno postajo postavite v območje, ki je zaščiteno pred soncem.

- Če je polnilna postaja nameščena na otoku, je treba vodilni kabel priključiti na otok. Glejte *Za ustvarjanje otoka na strani 16*.

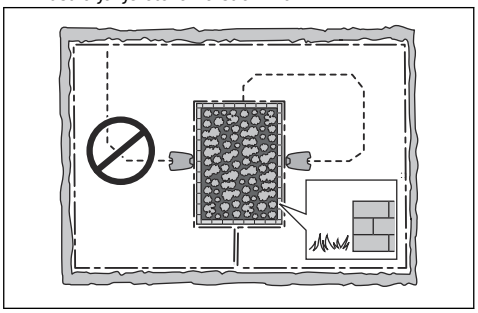

3.4.2 Za pregled mesta za namestitev napajalnika

OPOZORILO: Ne režite ali podaljšujte nizkonapetostnega kabla. Nevarnost električnega udara.

POZOR: Pazite, da rezila na izdelku ne poškodujejo nizkonapetostnega kabla.

OPOZORILO: Napajalni kabel in kabelski podaljšek morata biti zunaj delovnega območja, da se ne poškodujeta.

POZOR: Nizkonapetostnega kabla ne postavljajte v navitje ali pod ploščo polnilne postaje. Navitje povzroča motnje s signalom polnilne postaje.

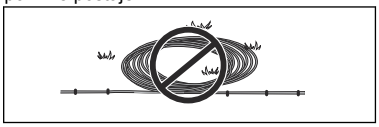

- Napajalnik postavite na mesto s streho in zaščito pred soncem in dežjem.
- Napajalnik postavite na mesto z dobrim pretokom zraka.
- Pri priključitvi napajanja na električno vtičnico uporabite napravo na diferenčni tok (RCD) z sprožilnim tokom največ 30 mA.

Nizkonapetostni kabli različnih dolžin so na voljo kot dodatna oprema.

3.4.3 Za pregled mesta za namestitev omejevalne zanke

POZOR: Med omejevalno zanko in vodnimi telesi, pobočji, prepadi ali javnimi cestami mora biti ovira, ki meri najmanj 15 cm/6 in. Izdelek se tako ne poškoduje.

POZOR: Izdelku ne dovolite delovanja na gramozu.

POZOR: Ob namestitvi omejevalne zanke ne speljite v preostrih zavojih.

POZOR: Za previdno delovanje brez hrupa izolirajte vse ovire, kot so drevesa, korenine in kamni.

Omejevalno zanko je treba namestiti kot sklenjeno zanko okrog delovnega območja. Senzorji v izdelku zaznavajo približevanje izdelka omejevalni zanki in izdelek izbere drugo smer. Vsi deli delovnega območja morajo biti oddaljeni največ 35 m/115 ft. od omejevalne zanke.

Za enostavnejšo vzpostavitev povezave med vodilnim kablom in omejevalno zanko je priporočena izdelava ušesca za namestitev vodilnega kabla. Ušesce izdelajte iz približno 20 cm (8 in) omejevalne zanke.

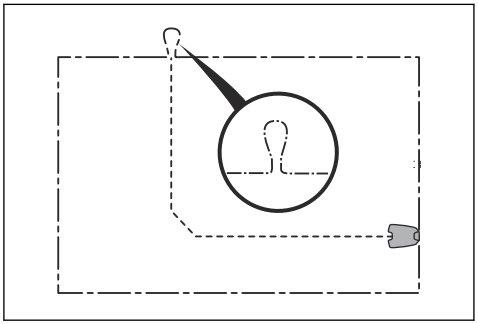

Opomba: Pred namestitvijo vodilnega kabla in omejevalne zanke pripravite načrt delovnega območja.

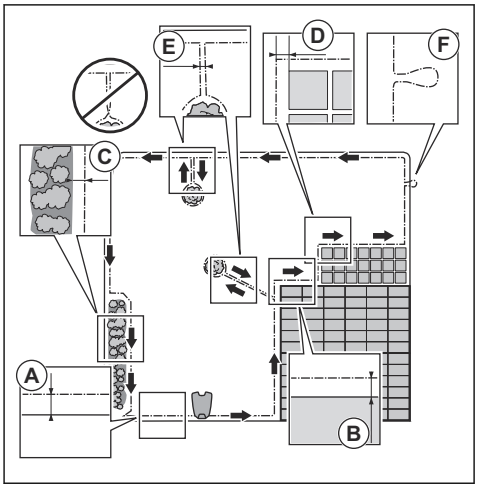

- Omejevalno zanko postavite okoli celotnega delovnega območja (A). Prilagodite razdaljo med omejevalno zanko in ovirami.
- Omejevalno zanko postavite 35 cm (14 in) (B) od ovire, ki je višja od 5 cm (2 in).

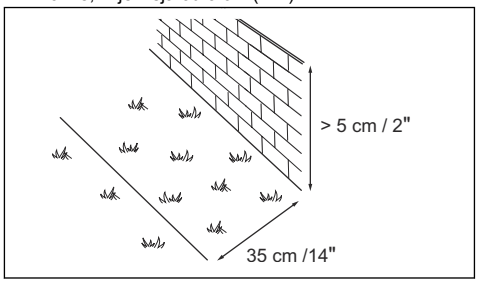

- Omejevalno zanko postavite 30 cm (12 in) (C) od ovire, ki je višja od 1-5 cm (0.4-2 in).

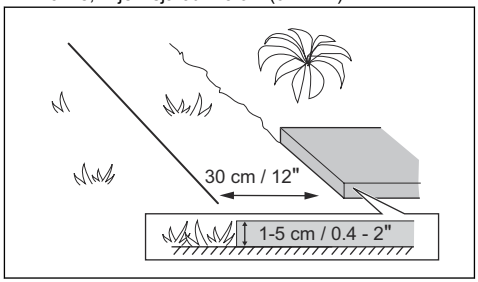

- Omejevalno zanko postavite 10 cm (4 in) (D) od ovire, ki je nižja od 1 cm (0.4 in).

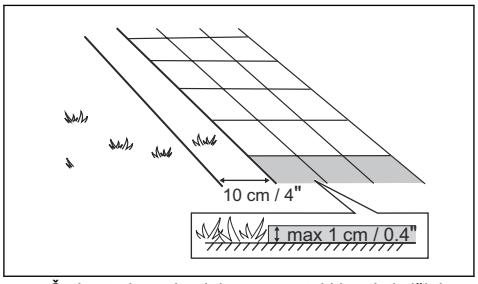

- Če imate kamnito tlakovano pot, ki je v isti višini kot trata, omejevalno zanko postavite pod tlakovci.

Opomba: Če je kamnito tlakovana pot široka vsaj 30 cm (12 in), za košnjo trave ob tlakovcih uporabite tovarniško nastavitev funkcije *Vožnja čez zanko*. Glejte *Za nastavitev funkcije Vožnja ob žici na strani 27*.

- Če ustvarite otok, potem omejevalno zanko, ki poteka do in od otoka, postavite blizu skupaj (E). Žice vstavite v isti klin. Glejte *Za ustvarjanje otoka na strani 16*.
- Naredite pritrdišče (F), kjer bo vodilni kabel priključen na omejevalno zanko.

3.4.3.1 Za nameščanje omejevalne zanke na pobočju

Izdelek lahko uporabljate na klančinah: 40%. Dostop do prestrmih klančin mora biti onemogočen z omejevalno zanko. Naklon v odstotkih (%) je izračunan kot dvig terena na meter. Primer: 10 cm/100 cm = 10%.

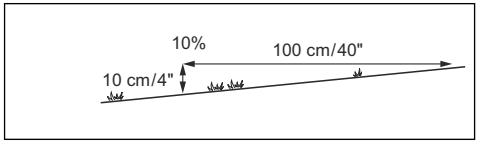

- Za pobočja, ki so znotraj delovnega območja strmejša od 40%, izolirajte pobočje z omejevalno zanko.
- Za pobočja vzdolž zunanjega roba trate, ki so strmejša od 15%, omejevalno zanko namestite 20 cm (8 in) (A) od roba.

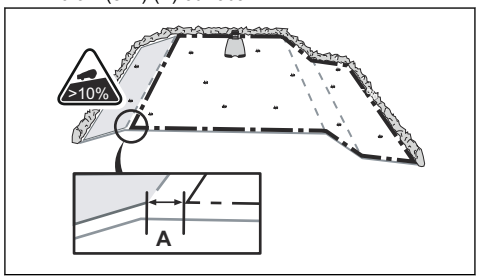

- Za pobočja, ki se nahajajo poleg javnih cest, vzdolž zunanjega roba pobočja postavite oviro, ki

bo oddaljena najmanj 15 cm (6 in). Kot pregrado lahko uporabite steno ali ograjo.

3.4.3.2 Prehodi

Prehod je predel z omejevalno zanko na vsaki strani, ki povezuje 2 deli delovnega območja. Razdalja med omejevalno zanko na vsaki strani prehoda mora biti najmanj 60 cm (24 in).

Opomba: Če je prehod širok manj kot 2 cm (6.5 ft), skozi prehod namestite vodilni kabel.

Najmanjša priporočena razdalja med vodilnim kablom in omejevalno zanko je 30 cm (12 in). Izdelek vedno teče levo od vodilnega kabla, kot je videti v smeri proti polnilni postaji. Priporočljivo je, da je na levi strani vodilnega kabla (A) čim več prostora.

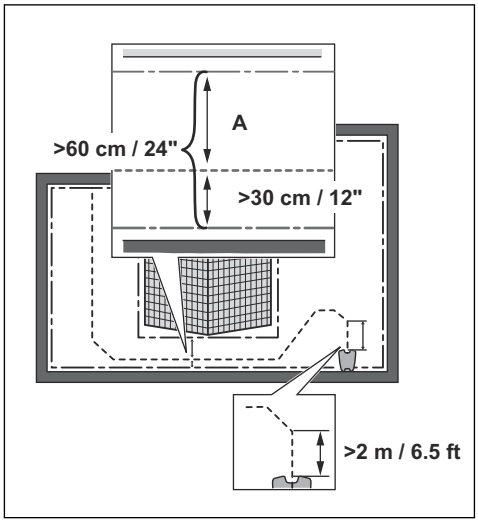

3.4.3.3 Za ustvarjanje otoka

POZOR: Predela omejevalne zanke ne namestite prek drugega. Predela omejevalne zanke morata biti vzporedna.

POZOR: Vodilni kabel ne sme biti napeljan čez omejevalno zanko.

POZOR: Izolirajte ali odstranite ovire, ki so nižje od 15 cm (6 in). Izolirajte ali odstranite ovire, ki se rahlo nagibajo, kot na primer kamenje, drevesa ali korenine. Tako boste preprečili poškodbe rezil.

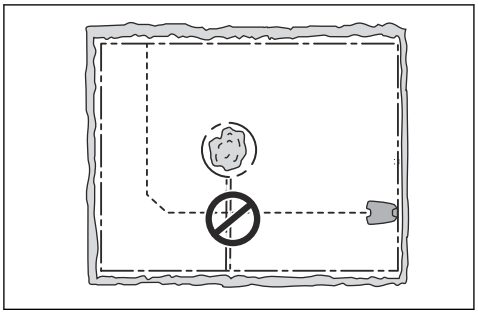

Če želite ustvariti otok, z omejevalno zanko osamite območja v delovnem območju. Priporočamo, da izolirate vse nepremične predmete v delovnem območju.

Nekatere ovire so odporne proti trkom, kot na primer drevesa ali grmičevje, ki merijo več kot 15 cm (6 in). Izdelek bo trčil ob oviro in nato izbral novo smer.

- Omejevalno zanko namestite na oviro in okrog nje, da naredite otok.
- Dva predela omejevalne zanke, ki potekata do in od otoka, namestite skupaj. Tako se bo izdelek pomikal po žici.
- 2 predela omejevalne zanke vstavite v isti klin.

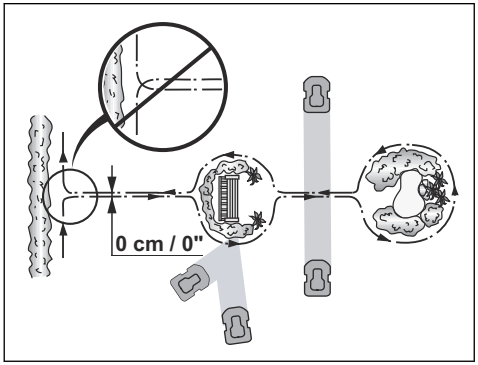

3.4.3.4 Za ustvarjanje sekundarnega območja

Če delovno območje vsebuje 2 območji, ki nista povezani s prehodom, ustvarite sekundarno območje (B). Glavno območje (A) je delovno območje s polnilno postajo.

Opomba: Izdelek je treba ročno prestaviti z glavnega na sekundarno območje.

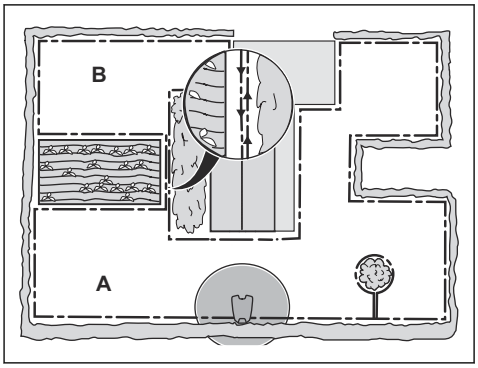

- Omejevalno zanko namestite okrog sekundarnega območja (B), da ustvarite otok. Glejte *Za ustvarjanje otoka na strani 16*.

Opomba: Omejevalno zanko je treba namestiti kot 1 sklenjeno zanko okrog celotnega delovnega območja (A + B).

Opomba: Med košnjo trave v sekundarnem območju mora biti izbran način *Sekundarno območje*. Glejte *Sekund. območje na strani 30*.

3.4.4 Pregled mesta za namestitev vodilnega kabla

- Vodilni kabel namestite v ravni črti najmanj 2 m (6.5 ft) stran od polnilne postaje.
- Na levi strani vodilnega kabla, gledano v smeri polnilne postaje, pustite čim več prostora.
- Vodilni kabel namestite vsaj 30 cm/12 palcev stran od omejevalne zanke.
- Ob namestitvi vodilnega kabla ne speljite v preostrih zavojih.

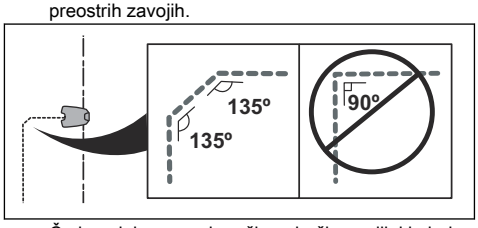

- Če je v delovnem območju pobočje, vodilni kabel namestite diagonalno po pobočju.

3.4.5 Primeri delovnega območja

- Če je polnilna postaja postavljena v majhnem območju (A), mora biti razdalja do omejevalne zanke najmanj 3 m (10 ft) pred polnilno postajo.
- Če ima delovno območje prehod (B) brez nameščene vodilne žice, je najmanjša razdalja med omejevalnimi zankami 2 m/6.5 ft. Ko je vodilna žica nameščena skozi prehod, je najmanjša razdalja med omejevalnimi zankami 60 cm/24 palcev.
- V primeru delovnega območja z ozkimi prehodi (B) lahko izdelek nastavite tako, da na določeni razdalji (C) najprej sledi in nato zapusti vodilni kabel. Nastavitve je mogoče spremeniti v *Z GPS podprta navigacija, pokritost trate in sistematična košnja v prehodu na strani 24*.
- Če delovno območje vključuje sekundarno območje (D), glejte *Sekund. območje na strani 30*. Izdelek postavite v sekundarno območje in izberite način *Sekundarno območje*.

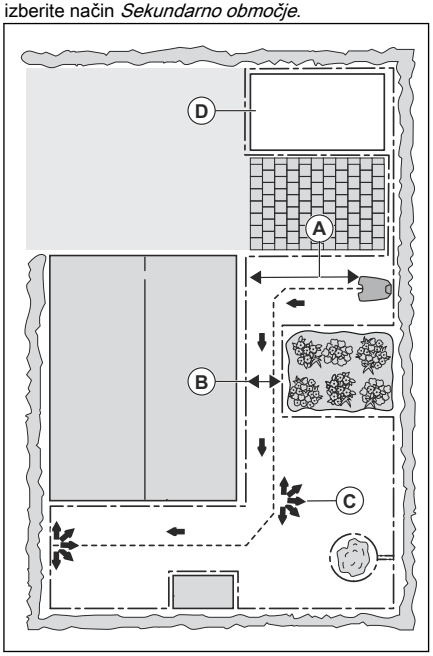

3.5 Namestitev izdelka

3.5.1 Orodja za namestitev

- Kladivo/plastični bat: Za enostavnejše zabijanje klinov v tla.
- Robilnik/ravna lopata: Za zakop omejevalne zanke.
- Kombinirane klešče: Za rezanje omejevalne zanke in stiskanje konektorjev.
- Nastavljive klešče: Za stiskanje sponk.

3.5.2 Za namestitev polnilne postaje

POZOR: V ploščo polnilne postaje ne vrtajte novih lukenj.

POZOR: Na podstavek polnilne postaje ne postavite nog.

OPOZORILO: Preden priključite nizkonapetostni kabel in napajalnik, se prepričajte, da sta vtiča čista in suha.

Napajalnik priklopite samo na napajalno vtičnico, povezano z napravo na diferenčni tok naprave (RCD).

1. Prebrati in razumeti morate navodila o polnilni postaji. Glejte *Za pregled mesta za namestitev polnilne postaje na strani 13*.
2. Polnilno postajo postavite v izbrano območje.

   Opomba: Polnilne postaje ne pritrdite na tla z vijaki, dokler vodilni kabel ni nameščen. Glejte *Namestitev vodilnega kabla na strani 18*.

3. Priključite nizkonapetostni kabel v polnilno postajo.
4. Napajalnik namestite na višino najmanj 30 cm (12 palcev).

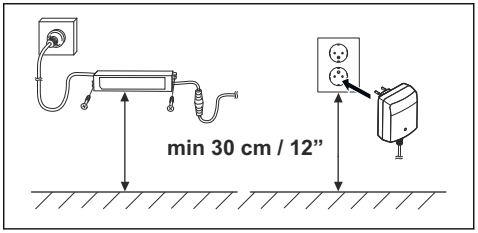

5. Kabel napajalnika priključite na vtičnico napetosti 100-240 V.

   Opomba: Izdelek lahko polnite, ko priklopite polnilno postajo. Pri napeljevanju omejevalne zanke in vodilnega kabla namestite izdelek v polnilno postajo. Vklopite izdelek. Izdelka ne začnite nastavljati, dokler ne dokončate namestitve.

6. Nizkonapetostni kabel s klini namestite v tla ali ga zakopljite. Glejte *Namestitev kabla na mesto s klini na strani 19* ali *Zakop omejevalne zanke ali vodilnega kabla na strani 19*.
7. Ko namestite omejevalno zanko in vodilni kabel, žice priključite na polnilno postajo. Glejte *Za namestitev omejevalne zanke na strani 18* in *Namestitev vodilnega kabla na strani 18*.
8. Po namestiti vodilnega kabla s priloženimi vijaki pritrdite polnilno postajo na tla. Glejte *Namestitev vodilnega kabla na strani 18*.

3.5.3 Za namestitev omejevalne zanke

POZOR: Preostali kabel izravnajte, ne puščajte v navitju. Navitje povzroča motnje izdelka.

1. Omejevalno zanko postavite okoli celotnega delovnega območja. Namestitev začnite in končajte za polnilno postajo.
2. Razprite konektor in omejevalno zanko vstavite v konektor.

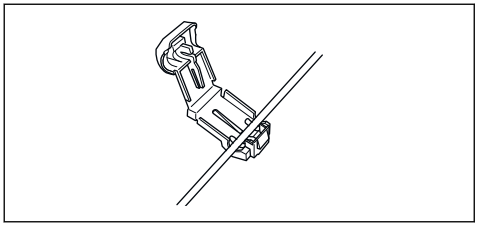

3. Konektor stisnite s kleščami.

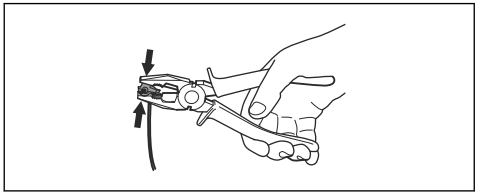

4. Omejevalno zanko odrežite 1-2 cm (0.4-0.8 in) nad vsakim konektorjem.
5. Desni konektor pritisnite na kovinsko nožico polnilne postaje z oznako "AR".
6. Levi konektor pritisnite na kovinsko nožico polnilne postaje z oznako "AL".

3.5.4 Namestitev vodilnega kabla

POZOR: Združeni kabli ali sponke, zaščitene z izolirnim trakom, niso ustrezni primeri razcepitve. Vlažnost tal povzroči oksidacijo kablov in sčasoma prekinjen tokokrog.

1. Razprite konektor in vodilni kabel vstavite v konektor.
2. Konektor stisnite s kleščami.
3. Vodilni kabel odrežite 1-2 cm (0.4-0.8 in) nad vsakim konektorjem.
4. Vodilni kabel potisnite skozi režo na plošči polnilne postaje.
5. Konektor pritisnite na kovinsko nožico polnilne postaje z oznako "GUIDE".
6. Polnilno postajo odklopite iz napajalne vtičnice.

7. Konec vodilnega kabla vstavite v zaponko na omejevalni zanki.
8. Omejevalno zanko prerežite z ustreznimi škarjami za rezanje žic.
9. S spojnikom povežite vodilni kabel z omejevalno zanko.

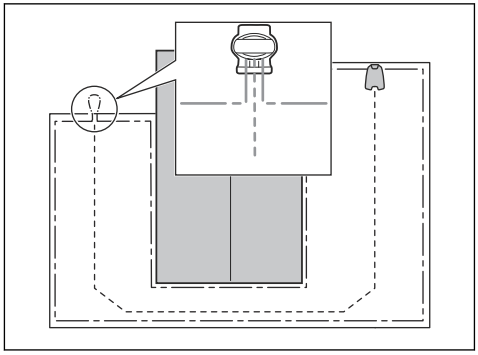

a) 2 konca omejevalne zanke in konec vodilnega kabla vstavite v spojnik.

Opomba: Konci kablov morajo biti vidni skozi prozorni del spojnika.

b) S pomočjo nastavljivih klešč potisnite pokrov navzdol na spojnik, da pritrdite žice v spojnik.

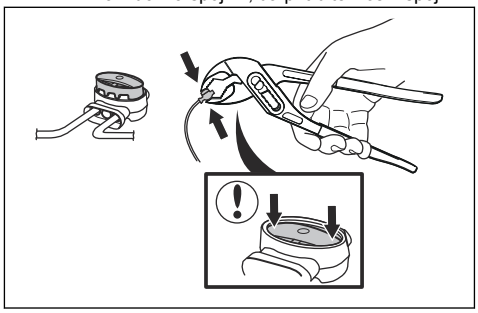

10. Vodilni kabel s klini pritrdite na tla ali ga zakopljite. Glejte *Namestitev kabla na mesto s klini na strani 19* ali *Zakop omejevalne zanke ali vodilnega kabla na strani 19*.
11. Polnilno postajo priključite v napajalno vtičnico.

3.6 Namestitev kabla na mesto s klini

POZOR: Prepričajte se, da sta omejevalna zanka in vodilni kabel s klini pritrjena ob tla.

POZOR: Če takoj po namestitvi travo pokosite prenizko, lahko poškodujete izolacijo kabla. Poškodbe izolacije lahko povzročijo motnje šele nekaj tednov oziroma mesecev pozneje.

1. Omejevalno zanko in vodilni kabel postavite na tla.
2. Kline namestite tako, da bo razdalja med njimi največ 75 cm (30 in).
3. Kline pritrdite v tla s kladivom ali plastičnim kladivom.

Opomba: Kabel je v nekaj tednih zaraščen s travo in ni viden.

3.7 Zakop omejevalne zanke ali vodilnega kabla

- Zarežite utor v tla z robilnikom ali ravno lopato.
- Omejevalno zanko ali vodilni kabel vstavite 1-20 cm / 0.4-8 in globoko v tla.

3.8 Podaljšanje omejevalne zanke ali vodilnega kabla

Opomba: Omejevalno zanko ali vodilni kabel podaljšajte, če je prekratek za delovno območje. Uporabite originalne nadomestne dele, na primer spojnike.

1. Polnilno postajo odklopite iz napajalne vtičnice.
2. Na mestu, kjer boste namestili podaljšek, odrežite omejevalno zanko ali vodilni kabel s škarjami za rezanje žic.
3. Na mestu, kjer morate namestiti podaljšek, dodajte kabel.
4. Omejevalno zanko ali vodilni kabel namestite na mesto.
5. Vstavite konce kabla v spojnik.

Opomba: Konci omejevalne zanke ali vodilnega kabla morajo biti vidni skozi prozorni del spojnika.

6. S pomočjo nastavljivih klešč potisnite pokrov navzdol na spojnik, da pritrdite žice v spojnik.

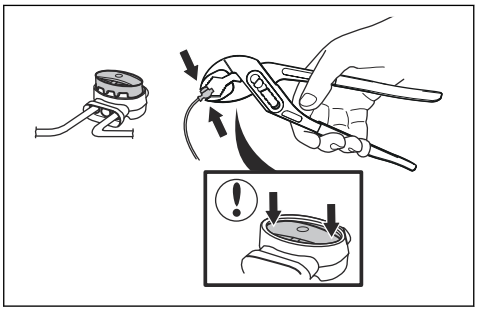

7. Omejevalno zanko ali vodilni kabel namestite na mesto s klini.
8. Polnilno postajo priključite v napajalno vtičnico.

3.9 Po namestitvi izdelka

3.9.1 Vizualno preverjanje polnilne postaje

1. Prepričajte se, da indikatorska lučka LED na polnilni postaji sveti zeleno.

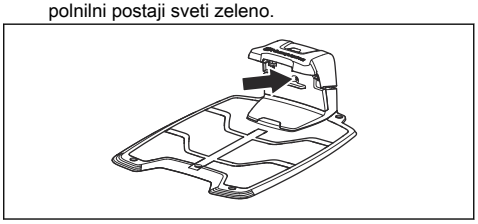

2. Če indikatorska lučka LED ne sveti zeleno, preverite namestitev. Glejte *Indikatorska lučka na polnilni postaji na strani 41* in *Za namestitev polnilne postaje na strani 17*.

3.9.2 Opravljanje osnovnih nastavitev

Preden izdelek prvič deluje, morate opraviti osnovne nastavitve.

1. Namestite izdelek na polnilno postajo.
2. Vklopite izdelek.
3. Pritisnite **puščične gumbe** in gumb **V REDU**. Izberite jezik, državo, datum, čas in nastavite PIN-kodo.

Opomba: Pri nekaterih modelih je treba pred vnosom osebne PIN-kode vnesti tovarniško PIN-kodo. Koda PIN ne more biti 0000.

3.10 Nastavitve izdelka

Za nastavitve funkcij izdelka lahko uporabite tipkovnico in zaslon na izdelku ali aplikaciji Automower® Connect. Funkcije izdelka imajo tovarniške nastavitve, ki ustrezajo večini delovnih področij, vendar lahko nastavitve prilagodite edinstvenim pogojem za vsako delovno področje.

3.11 Automower® Connect aplikacija

Izdelek se lahko poveže z mobilnimi napravami, ki imajo nameščeno aplikacijo Automower® Connect. Automower® Connect je brezplačna aplikacija za vašo mobilno napravo. Razširjene funkcije izdelka lahko uporabljate v programu Automower® Connect.

- *Nadzorna plošča* prikazuje trenutno delovanje izdelka. Na nadzorni plošči lahko izberete način delovanja za izdelek.
- Na *zemljevidu* sta prikazana trenutni položaj izdelka in nastavljeno središče za funkcijo .
- V meniju *Nastavitve* lahko nastavite splošne nastavitve izdelka.
- V meniju *Statistika* si lahko ogledate statistiko izdelka.
- V meniju *Sporočila* lahko najdete *Sporočila o napakah* in *Informacijska sporočila* o izdelku.

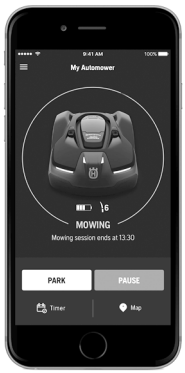

Aplikacija Automower® Connect ima povezljivost dolgega dosega in povezljivost kratkega dosega Bluetooth®.

3.11.1 Namestitev aplikacije Automower® Connect

1. V mobilno napravo si prenesite aplikacijo Automower® Connect.
2. Registrirajte račun Husqvarna v aplikaciji Automower® Connect.
3. E-poštno sporočilo je poslano na registriran e-poštni naslov. Za potrditev svojega računa morate v 24 urah slediti navodilom v e-poštnem sporočilu.
4. Prijavite se v svoj račun Husqvarna v aplikaciji Automower® Connect.

3.11.2 Združevanje Automower® Connect in izdelka

Komunikacija Bluetooth® in komplet za mobilno komunikacijo Automower® Connect najdete v Automower® 405X/415X.

1. Izvedite korake 1–3 iz *Za dostop do menija na zaslonu izdelka na strani 21*.
2. S **puščičnimi** gumbi in gumbom **V REDU** se pomaknite skozi strukturo menija *Dodatki > Automower® Connect > Združevanje > Nove naprave*.
3. Sledite navodilom v aplikaciji Automower® Connect.

3.11.3 Automower® Intellegent Mapping (AIM)

Automower® Intellegent Mapping (AIM) je na voljo v programu Automower® Connect. Tehnologija v izdelku uporablja različne senzorje, vključno s sistemom GPS. Natančnost zemljevida je približno 1 m (3.3 čevljev).

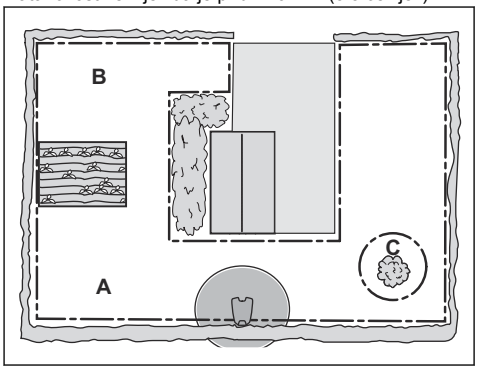

Nekatere funkcije so :

- V programu Automower® Connect je prikazan zemljevid zelenice s polnilno postajo, vodilnim kablom in otoki.
- Ustvarite lahko delovna območja (A) in (B) med namestitvijo nastavite razpored košnje in višino košnje za posamezno območje.
- Prav tako lahko ustvarite prepovedana območja (C), v katere izdelek ne sme vstopiti in kositi.

Opomba: S funkcijo AIM lahko nastavite delovna in prepovedana območja z natančnostjo 1 m (3.3 čevljev).

Zbiranje podatkov za zemljevid se začne samodejno. Izdelek med delovanjem zbira podatke, zemljevid pa je končan v 1 ali 2 tednih. Ko izdelek kosi in zbira podatke, z zelenice odstranite začasne ovire. Če spremenite namestitev zanke ali polnilne postaje, morate narediti nov zemljevid. O lahko preberete več v programu Automower® Connect.

3.11.4 Brezžično prenesite vdelano programsko opremo FOTA (Firmware over the air)

Izdelek ima funkcijo za samodejni prenos nove vdelane programske opreme. Ko je na voljo nova vdelana programska oprema, se v aplikaciji prikaže obvestilo, kjer lahko izberete, ali želite namestiti novo vdelano programsko opremo. Pri tovarniški nastavitvi je ta funkcija omogočena.

3.12 Nastavitve izdelka s tipkovnico in zaslonom

3.12.1 Za dostop do menija na zaslonu izdelka

1. Pritisnite gumb **STOP**.
2. S **številčnico** in gumbom **OK** vnesite PIN-kodo.
3. Pritisnite gumb **MENU**.

3.12.2 Struktura menija

Glavni meni vsebuje:

- *Urnik*
- *Višina košnje*
- *Security (Varnost)*
- *Messages (Sporočila)*
- *Vremenski časovnik*
- *Namestitev*
- *Nastavitve*
- *Dodatna oprema*

Glejte *Pregled zgradbe menija – 1 na strani 7* in *Pregled zgradbe menija – 2 na strani 8*.

3.12.3 Urnik

Opomba: Za najboljši rezultat trave ne smete kositi prepogosto. Če izdelek deluje prepogosto, je lahko zelenica videti poteptana. Izdelek se tudi po nepotrebnem obrablja.

3.12.3.1 Nastavitev urnika

1. Izvedite korake 1–3 iz *Za dostop do menija na zaslonu izdelka na strani 21*.
2. S **puščičnimi** gumbi in gumbom **OK** se skozi meni pomaknite do možnosti *Urnik > Pregled*.
3. S **puščičnimi** gumbi in gumbom **OK** izberite dan.
4. Z desnim **puščičnim** gumbom izberite časovno obdobje.
5. Pritisnite gumb **OK**.

6. Izračunajte ustrezen čas delovanja. Glejte *Ocenite potreben čas delovanja na strani 22*.
7. Čas vnesite s **številskimi gumbi**. Košnja trave lahko poteka 1 ali 2 obdobji na dan.

8. Če košnja trave na določen dan ni potrebna, prekličite izbiro polja ob 2 obdobjih.

3.12.3.2 Ocenite potreben čas delovanja

Če je delovno območje manjše od največje zmogljivosti izdelka, morate urnik nastaviti tako, da zmanjšate obremenitev trate in obrabo izdelka. Izdelek ima določen najdalji čas košnje za vsak dan. Čas delovanja izdelka lahko nastavite v urniku. Čas delovanja vključuje rezanje, iskanje in polnjenje. Čas delovanja se lahko razlikuje zaradi številnih razlogov, na primer zaradi postavitve delovnega območja, rasti trave in starosti baterije. Če je izdelek deloval v trajanju največjega časa delovanja v dnevu, se na zaslonu izdelka prikaže sporočilo *Današnja košnja je končana*.

Priporočeni časi delovanja za nekatere primere delovnih območij so prikazani v spodnji tabeli. Če rezultat ni zadovoljiv, podaljšajte čas delovanja.

Območje, m^2	Priporočen čas delovanja, h
500	10
1000	17
1500	24

3.12.3.3 Kopiranje nastavitve urnika

1. Izvedite korake 1–3 iz *Za dostop do menija na zaslonu izdelka na strani 21*.
2. S **puščičnimi** gumbi in gumbom **OK** se skozi meni pomaknite do možnosti *Urnik > Pregled > Kopiraj*.
3. S **puščičnimi** gumbi in gumbom **OK** kopirajte nastavitev urnika. Nastavitve urnika lahko kopirate za posamezne dneve ali za celoten teden.

3.12.3.4 Ponastavitev nastavitve urnika

Odstranite lahko vse nastavitve urnika in uporabite tovarniške nastavitve.

1. Izvedite korake 1–3 iz *Za dostop do menija na zaslonu izdelka na strani 21*.
2. S **puščičnimi** gumbi in gumbom **OK** se skozi meni pomaknite do možnosti *Urnik > Pregled > Ponastavi*.
   a) Če želite tovarniške nastavitve ponastaviti samo za trenutni dan, s **puščičnimi** gumbi izberite možnost *Trenutni dan*.
   b) Če želite tovarniške nastavitve ponastaviti za celoten urnik, s **puščičnimi** gumbi izberite možnost *Ves teden*.
3. Pritisnite gumb **OK**.

3.12.4 Višina košnje

3.12.4.1 Prilagajanje višine košnje

POZOR: V prvih tednih po novi namestitvi morate višino reza nastaviti na MAX, da preprečite poškodbe kabla za zanko. Nato lahko višino reza postopoma znižate vsak teden, dokler ne dosežete želene višine reza.

Višino košnje je mogoče nastaviti na vrednosti od MIN (2 cm/0.8 in) do MAX (5 cm/2 in).

Nastavitev višine košnje

1. Izvedite korake 1–3 iz *Za dostop do menija na zaslonu izdelka na strani 21*.
2. Uporabite **puščične gumbe** in gumb **OK**, da se pomikate skozi strukturo menija *Višina košnje > Višina košnje*.
3. Uporabite **puščične gumbe**, da izberete višino košnje.
4. Pritisnite gumb **OK**.

3.12.4.2 TargetHeight

Uporabite funkcijo TargetHeight, da postopoma v 10 dneh znižate višino košnje z vrednosti MAX na navedeno višino košnje. Če v tem času višino košnje spremenite ročno, bo funkcija TargetHeight onemogočena.

Nastavitev TargetHeight

1. Izvedite korake 1–3 iz *Za dostop do menija na zaslonu izdelka na strani 21*.
2. Uporabite puščične gumbe in gumb **OK**, da se pomikate skozi strukturo menija *Višina košnje > TargetHeight*.
3. Za vklop ali izklop funkcije pritisnite gumb **OK**.
4. Pritisnite gumb **NAZAJ**.

3.12.5 Stopnja varnosti

Za izdelek so na voljo 3 stopnje varnosti.

Delovanje	Nizko	Srednje	Visoko
PIN-KODA		X	X
Pritisnjen gumb STOP			X
Odnesen			X

- *PIN-koda* – za dostop do strukture menija izdelka morate vnesti pravilno PIN-kodo. Če petkrat zapored vnesete napačno PIN-kodo, se izdelek za nekaj časa zaklene. Čas zaklepa se pri vsakem naslednjem napačnem vnosu podaljša.
- *Gumb STOP pritisnjen* – če je gumb **STOP** pritisnjen in PIN-koda ni vnesena v manj kot 30 sekundah, se sproži alarm.
- *Odnešeno* – če je izdelek dvignjen, se sproži alarm.

3.12.5.1 Nastavitev stopnje varnosti

Izberite eno izmed treh stopenj varnosti za izdelek.

1. Izvedite korake 1–3 iz *Za dostop do menija na zaslonu izdelka na strani 21*.
2. S **puščičnimi gumbi** in gumbom **OK** se pomaknite po strukturi menija *Nastavitve > Varnost > Stopnja varnosti*.
3. S **puščičnimi gumbi** in gumbom **OK** izberite stopnjo varnosti.
4. Pritisnite gumb **OK** .

3.12.5.2 Za ustvarjanje Novega signala zanke

Signal zanke se naključno izbere, da se ustvari enolična povezava med izdelkom in polnilno postajo. V redkih primerih je morda treba ustvariti nov signal, ko je npr. signal dveh sosednjih namestitev zelo podoben.

1. Namestite izdelek na polnilno postajo.
2. Izvedite korake 1–3 iz *Za dostop do menija na zaslonu izdelka na strani 21*.
3. Uporabite **puščične gumbe** in gumb **OK**, da se pomikate skozi strukturo menija *Varnost > Napredno > Novi signal zanke*.
4. Počakajte na potrditev o ustvarjanju signala zanke. Ta postopek običajno traja približno 10 sekund.

3.12.5.3 Sprememba kode PIN

1. Izvedite korake 1–3 iz *Za dostop do menija na zaslonu izdelka na strani 21*.
2. S **puščičnimi gumbi** in gumbom **V REDU** se skozi meni pomaknite do možnosti *Nastavitve > Varnost > Napredno > Sprememba kode PIN*.
3. Vnesite novo kodo PIN.
4. Pritisnite gumb **V REDU**.
5. Ponovno vnesite novo kodo PIN.
6. Pritisnite gumb **V REDU**.
7. Zabeležite si novo kodo PIN. Glejte *Uvod na strani 3*.

3.12.5.4 Sprememba trajanja alarma

1. Izvedite korake 1–3 iz *Za dostop do menija na zaslonu izdelka na strani 21*.
2. S **puščičnimi gumbi** in gumbom **OK** se pomaknite skozi meni: *Varnost > Napredno > Trajanje > Trajanje alarma*.
3. Uporabite **puščične gumbe**, da izberete časovni interval od 1 do 20 minut.
4. Pritisnite gumb **BACK** (Nazaj).

3.12.6 Sporočila

V tem meniju si lahko ogledate prejšnja sporočila napak in informacijska sporočila. V zvezi z nekaterimi sporočili so na voljo nasveti, ki vam bodo pomagali odpraviti napako. Glejte razdelek *Odpravljanje težav na strani 35*.

Če je delovanje izdelka kakor koli moteno (če na primer obtiči ali če je baterija skoraj prazna), se shrani sporočilo o motnji in času, ko se je zgodila.

Če se isto sporočilo prikaže večkrat, lahko to pomeni, da je potrebna prilagoditev namestitve izdelka. Glejte razdelek *Namestitev na strani 13*.

3.12.6.1 Branje sporočil

1. Izvedite korake 1–3 iz *Za dostop do menija na zaslonu izdelka na strani 21*.
2. Uporabite **puščične gumbe** in gumb **OK**, da se pomikate skozi strukturo menija *Sporočila > Sporočila o napakah* in *Sporočila > Informacijska sporočila*.
3. Preberite sporočila in poglavje *Odpravljaje težav* za pridobitev podatkov in priporočil za popravilo napak.

3.12.7 Vremenski časovnik

Weather timer samodejno prilagodi čas košnje rasti trave. Izdelek ne sme delovati dlje od nastavitev urnika.

Opomba: Pri uporabi funkcije *Weather timer* je priporočljivo, da je za funkcijo *Weather timer* na voljo čim daljši čas delovanja. Urnika ne omejujte bolj, kot je potrebno.

Prvo delovanje dneva nastavite z nastavitvami urnika. Izdelek vedno dokonča 1 cikel košnje, nato pa funkcija *Weather timer* izbere, če bo izdelek nadaljeval z delovanjem ali ne.

Opomba: *Weather timer* Funkcija je ponastavljena, če izdelek ne deluje več kot 50 ur oz. če izberete možnost *Ponastavi vse uporabniške nastavitve*. *Weather timer* Funkcija se ne spremeni, če izberete možnost *Ponastavi nastavitev urnika*.

3.12.7.1 Nastavitev Vremenskega časovnika

1. Izvedite korake 1–3 iz *Za dostop do menija na zaslonu izdelka na strani 21*.
2. S **puščičnimi gumbi** in gumbom **OK** se pomaknite skozi meni: *Vremenski časovnik > Uporaba vremenskega časovnika*.
3. Pritisnite gumb **OK**, da izberete funkcijo *Vremenski časovnik*.
4. Pritisnite gumb **BACK**.

3.12.7.2 Nastavitev frekvence vremenskega časovnika

Nastavite pogostost košnje trave, ko je v uporabi funkcija *Vremenski časovnik*. Na voljo so 3 stopnje frekvence: *Nizka, Srednja* in *Visoka*. Višja kot je frekvenca, občutljivejši je izdelek za rast trave. Če je rast trave visoka, lahko izdelek deluje dalj časa.

Opomba: Če rezultati košenja pri uporabi funkcije *Vremenski časovnik* niso optimalni, je morda treba prilagoditi nastavitve urnika. Urnika ne omejujte bolj, kot je potrebno. Preverite tudi, ali je disk z rezili čist in ali so rezila v dobrem stanju.

1. Izvedite korake 1–3 iz *Za dostop do menija na zaslonu izdelka na strani 21*.
2. S **puščičnimi gumbi** in gumbom **OK** se pomaknite skozi meni: *Vremenski časovnik > Čas košnje*.
3. S **puščičnimi gumbi** izberite *nizko, srednjo* ali *visoko* frekvenco.
4. Pritisnite gumb **BACK**.

3.12.8 Namestitev

V meniju Namestitev je mogoče prilagoditi nastavitve izdelka, da dosežete najboljše rezultate košnje.

3.12.8.1 Z GPS podprta navigacija, pokritost trate in sistematična košnja v prehodu

Funkcija *z GPS podprte navigacije* pomaga izdelku, da izbere najbolj optimalno delovanje. Uporabite funkcijo *pokritosti trate* za ročne nastavitve ali za uporabo funkcije *sistematična košnja v prehodu*.

Če so v delovnem območju tudi oddaljena območja z ozkimi prehod, sta funkciji *Pokritost trave* in *Sistematična košnja prehodov* priročni za vzdrževanje primerno pokošene trate na vseh delih vrta. Funkcija *Pokritost trate* omogoča usmerjanje izdelka v oddaljene predele delovnega območja. Funkcija *Sistematična košnja prehodov* je namenjena košnji ozkih prehodov. Za uporabo teh funkcij je treba namestiti vodilni kabel. Nastavite lahko največ 3 odmaknjena območja.

S funkcijo *Pokritost trate* izdelek najprej sledi vodilnemu kablu, nato pa ga po določeni razdalji zapusti in začne kositi travo.

Funkcija *Sistematična košnja prehodov* je primerna za košnjo ozkih prehodov širine od 60 cm do 1.5 m (od 23 in do 4.9 ft). Izdelek kosi v vzorcu, da zajame širino prehoda. Izdelek zažene funkcijo *Sistematična košnja prehodov* na nastavljeni razdalji od polnilne postaje. Ko izdelek doseže konec ozkega prehoda, kot običajno nadaljuje s košnjo trave.

Območje A, približno 50 %

Območje B, približno 30 %

Območje C, približno 20 %

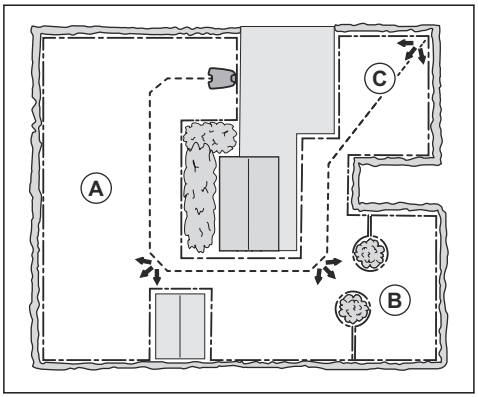

Za nastavitev z GPS podprte navigacije
Onemogočite z GPS podprto navigacijo, da opravite ročne nastavitve v meniju *Pokritost trate*.

Opomba: Priporočamo uporabo navigacije, podprte z GPS.

1. Izvedite korake 1–3 iz *Za dostop do menija na zaslonu izdelka na strani 21*.

2. S **puščičnimi gumbi** in gumbom **OK** se pomaknite skozi meni: *Namestitev > Pokritost trate*.
3. Za vklop ali izklop funkcije pritisnite gumb **OK**.
4. Pritisnite gumb **BACK**.

Za nastavitev funkcije pokritosti trate

1. Izvedite korake 1–3 iz *Za dostop do menija na zaslonu izdelka na strani 21*.
2. S **puščičnimi gumbi** in gumbom **OK** se skozi meni pomaknite do možnosti *Nastavitve > Pokritost trate > Območje 1–3*.
3. S **puščičnim gumbom** izberite območje.
4. Pritisnite gumb **OK**.
5. Izmerite razdaljo od polnilne postaje do začetka območja. Merite ob vodilnem kablu. Glejte *Za merjenje razdalje od polnilne postaje na strani 25*.
6. S **puščičnimi gumbi** izberite razdaljo, merjeno v m.
7. Pritisnite gumb **OK**.
8. S **puščičnimi gumbi** izberite delež časa košnje, v katerem naj izdelek kosi območje. Odstotek je enak odstotku območja glede na celotno delovno območje.
   a) Izmerite območje.
   b) Izmerjeno območje delite s celotnim delovnim območjem.
   c) Rezultat pretvorite v odstotno vrednost.

   Opomba: Vsota območij 1–3 mora biti 100 % ali manj. Če je vsota manjša od 100 %, izdelek včasih zaobjame vodilni kabel in začne kositi na polnilni postaji.

9. Pritisnite gumb **BACK** (Nazaj).

Nastavitev funkcije sistematične košnje prehodov

Opomba: Da trava v ozkih prehodih ne bo preveč obrabljena, Husqvarna priporoča, da za funkcijo *Sistematična košnja prehodov* nastavite nizek odstotek.

1. Izvedite korake 1–3 iz *Za dostop do menija na zaslonu izdelka na strani 21*.
2. S **puščičnimi gumbi** in gumbom **OK** se skozi meni pomaknite do možnosti *Nastavitve > Pokritost trate > Območje 1–3*.
3. S **puščičnimi gumbi** izberite območje.
4. Pritisnite gumb **OK**.
5. Izmerite razdaljo od polnilne postaje do začetka ozkega prehoda. Merite ob vodilnem kablu. Glejte *Za merjenje razdalje od polnilne postaje na strani 25*.

   Opomba: Prepričajte se, da je znotraj ozkega prehoda nastavljena razdalja do funkcije *Sistematična košnja prehodov.*

6. S **puščičnimi gumbi** izberite razdaljo.
7. Pritisnite gumb **OK**.
8. S **puščičnimi gumbi** izberite % časa košnje, ko mora izdelek začeti s košnjo ozkih prehodov.
9. S **puščičnimi gumbi** in gumbom **OK** izberite možnost *Več > Sistematična košnja prehodov*.
10. Pritisnite gumb **OK**, da omogočite funkcijo *Sistematična košnja prehodov*.
11. Pritisnite gumb **BACK** (Nazaj).

Preizkus funkcije Pokritost trate

1. Namestite izdelek na polnilno postajo.
2. Izvedite korake 1–3 iz *Za dostop do menija na zaslonu izdelka na strani 21*.
3. S **puščičnimi gumbi** in gumbom **V REDU** se skozi meni pomaknite do možnosti *Nastavitve > Pokritost trate > Območje > Več > Test*.
4. Pritisnite gumb **V REDU**.
5. Pritisnite gumb **START**.
6. Zaprite vratca.
7. Prepričajte se, da lahko izdelek najde območje.

Za merjenje razdalje od polnilne postaje

1. Namestite izdelek na polnilno postajo.
2. Izvedite korake 1–3 iz *Za dostop do menija na zaslonu izdelka na strani 21*.
3. S **puščičnimi gumbi** in gumbom **V REDU** se skozi meni pomaknite do možnosti *Nastavitve > Pokritost trate > Območje > Kako daleč?*
4. S **puščičnimi** gumbi razdaljo nastavite na 500 m/ 500 yd.
5. Pritisnite gumb **V REDU**.
6. S **puščičnimi gumbi** in gumbom **V REDU** se skozi meni pomaknite do možnosti *Nastavitve > Pokritost trate > Območje > Več > Test*.
7. Pritisnite gumb **V REDU**.
8. Pritisnite gumb **STOP**, ko je izdelek na razdalji, ki ste jo izbrali za merjenje. Razdalja se prikaže na zaslonu.

Onemogočanje ali omogočanje funkcije za pokritost trate

Funkcijo *Pokritost trate* lahko za posamezno območje omogočite ali onemogočite.

1. Izvedite korake 1–3 iz *Za dostop do menija na zaslonu izdelka na strani 21*.
2. S **puščičnimi gumbi** in gumbom **V REDU** se skozi meni pomaknite do možnosti *Nastavitve > Pokritost trate > Območje > Onemogoči*.
3. Pritisnite gumb **V REDU**.
4. Pritisnite gumb **NAZAJ**.

Ponastavitev nastavitev funkcije Pokritost trate
Nastavitve funkcije *Pokritost trate* za posamezno območje lahko ponastavite in uporabite tovarniške nastavitve.

1. Izvedite korake 1–3 iz *Za dostop do menija na zaslonu izdelka na strani 21*.
2. S **puščičnimi gumbi** in gumbom **V REDU** se skozi meni pomaknite do možnosti *Nastavitve > Pokritost trate > Območje > Več > Ponastavi*.
3. Pritisnite gumb **V REDU**.

3.12.8.2 Načini, na katere izdelek poišče polnilno postajo

Izdelek lahko polnilno postajo najde na 3 načine:

- Neredno – izdelek deluje po delovnem območju, dokler ne najde signala polnilne postaje.
- Vodilni kabel – izdelek deluje po delovnem območju, dokler ne najde signala polnilne postaje ali vodilnega kabla. Če izdelek najde vodilni kabel, izdelek sledi vodilnemu kablu do polnilne postaje.
- Omejevalna zanka – izdelek deluje po delovnem območju, dokler ne najde signala polnilne postaje, vodilnega kabla ali omejevalne zanke. Če izdelek najde omejevalno zanko, bo nato sledil omejevalni zanki do polnilne postaje.

Tovarniške nastavitve so nastavljene tako, da se uporabljajo vsi trije postopki iskanja. Ko je stanje baterije nizko, izdelek 3 minute išče signal polnilne postaje v naključnem načinu. Izdelek po 3 minutah način iskanja spremeni v postopek iskanja vodilnega kabla. Po 11 minutah izdelek spremeni način iskanja v postopek iskanja vodilnega kabla.

Nastavitve za način iskanja polnilne postaje lahko prilagodite glede na delovno območje izdelka.

Nastavljanje kako izdelek išče polnilno postajo
Ročno lahko nastavite, da izdelek s skoraj prazno baterijo v 0–30 minutah poišče vodilno žico ali omejevalno zanko.

1. Izvedite korake 1–3 iz *Za dostop do menija na zaslonu izdelka na strani 21*.
2. S **puščičnimi gumbi** in gumbom **V REDU** se pomaknite skozi meni: *Namestitev > Iskanje polnilne postaje > Pregled iskalnih metod > Vodič*.
3. Pritisnite **puščične gumbe**, da izberete 1 od vodilnih žic.
4. Za nastavitev časa pritisnite **številske gumbe**.
5. Pritisnite gumb **V REDU**.
6. Pritisnite gumb **NAZAJ**.
7. S **puščičnimi gumbi** in gumbom **V REDU** se pomaknite skozi meni: *Namestitev > Iskanje polnilne postaje > Pregled iskalnih metod > Omejevalna zanka*.
8. Za nastavitev časa pritisnite **številske gumbe**.
9. Pritisnite gumb **V REDU**.
10. Pritisnite gumb **ZAGON** in zaprite vratca.

Preizkus vodilne žice

1. Izvedite korake 1–3 iz *Za dostop do menija na zaslonu izdelka na strani 21*.
2. S **puščičnimi gumbi** in gumbom **V REDU** se pomaknite skozi meni: *Namestitev > Iskanje polnilne postaje > Vodič > Več > Vodič za preizkus*.
3. Izdelek položite 3 m / 9 ft od vodilne žice zanke v smeri proti omejevalni zanki.
4. Pritisnite gumb **ZAGON** in zaprite vratca.
5. Poskrbite, da izdelek sledi vodilni žici do polnilne postaje.
6. Poskrbite, da je izdelek priključen na polnilno postajo.
7. Če izdelek ni priključen na polnilno postajo, spremenite položaj polnilne postaje ali vodilne žice. Glejte *Za namestitev polnilne postaje na strani 17* in *Namestitev vodilnega kabla na strani 18*.

Preizkus omejevalne zanke

1. Izdelek položite 3 m/9 čevljev od omejevalne žice, pri čemer naj bo usmerjen proti vodilni žici.
2. Izvedite korake 1–3 iz *Za dostop do menija na zaslonu izdelka na strani 21*.
3. S **puščičnimi gumbi** in gumbom **V REDU** se pomaknite skozi meni *Namestitev > Iskanje polnilne postaje > Pregled iskalnih metod > Meja > Več > Preizkus desno/Preizkus levo*.
4. Pritisnite gumb **ZAGON** in zaprite vratca.
5. Poskrbite, da izdelek sledi omejevalni žici do polnilne postaje.
6. Poskrbite, da je izdelek priključen na polnilno postajo.
7. Če izdelek ni priključen na polnilno postajo, spremenite položaj polnilne postaje omejevalne zanke. Glejte *Za namestitev polnilne postaje na strani 17* in *Namestitev vodilnega kabla na strani 18*.

Za spremembo dometa signala polnilne postaje

1. Izvedite korake 1–3 iz *Za dostop do menija na zaslonu izdelka na strani 21*.
2. S **puščičnimi gumbi** in gumbom **V REDU** se pomaknite skozi meni: *Namestitev > Iskanje polnilne postaje > Pregled iskalnih metod > Razpon polnilne postaje*.
3. Uporabite **levi puščični gumb**, da izberete možnost *NAJV., SRED. ali NAJM.*
4. Pritisnite gumb **NAZAJ**.

Opomba: Po navadi je bolje premakniti polnilno postajo kot pa povečati domet signala polnilne postaje.

3.12.8.3 Širina koridorja

Območje ob mejni žici je koridor, ki ga izdelek uporablja za premik do polnilne postaje. Širina koridorja določa, kako daleč od omejevalne zanke lahko izdelek deluje, ko sledi omejevalni zanki od polnilne postaje ali proti njej.

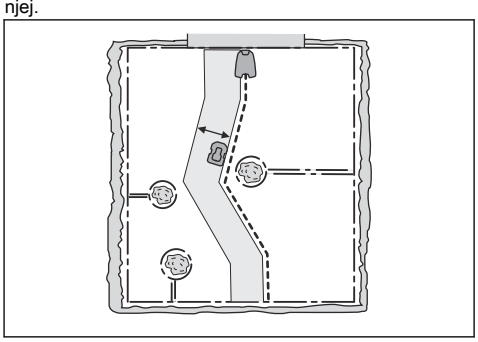

Širina koridorja se nastavi samodejno. Če je širino koridorja treba prilagoditi ročno, da bi izdelek deloval zadovoljivo, lahko širino koridorja nastavite med 1-9. Tovarniška nastavitev je 6.

Nastavitev širine koridorja

1. Izvedite korake 1–3 iz *Za dostop do menija na zaslonu izdelka na strani 21*.
2. Uporabite **puščične gumbe** in gumb **OK**, da se pomikate skozi strukturo menija *Namestitev > Napredno > Širina koridorja*.
3. Uporabite **puščične gumbe**, da izberete koridor.
4. Uporabite **številske gumbe**, da izberete širino koridorja 1-9.

Opomba: Koridor naj bo čim širši, da kar se da omejite tveganje za nastanek vidnih črt v travi.

3.12.8.4 Vzvratna razdalja

Zaradi vzvratne razdalje se izdelek vzvratno premika za nastavljeno razdaljo, preden izdelek začne s košnjo trate. Tovarniška nastavitev je v 60 cm (2 in).

Za nastavljanje vzvratne razdalje

1. Izvedite korake 1–3 iz *Za dostop do menija na zaslonu izdelka na strani 21*.
2. Uporabite **puščični gumb** in gumb **OK**, da se pomikate skozi strukturo menija *Namestitev > Napredno > Vzvratna razdalja*.
3. S **številčnico** nastavite razdaljo.
4. Pritisnite gumb **BACK**.

3.12.8.5 Funkcija Vožnja ob žici

Sprednji del izdelka se vedno premakne čez omejevalno zanko za določeno razdaljo. Nato se izdelek premakne nazaj in spremeni smer. Tovarniška nastavitev je 32 cm (13 in). Izberete lahko nastavitev 25-50 cm (10-15 in).

Opomba: Če spremenite razdaljo za *Vožnja ob žici*, se razdalja spremeni vzdolž omejevalne zanke na vseh delih delovnega območja.

Za nastavitev funkcije Vožnja ob žici

1. Izvedite korake 1–3 iz *Za dostop do menija na zaslonu izdelka na strani 21*.
2. S **puščičnim** gumbom in gumbom **OK** se skozi meni pomaknite do možnosti *Namestitev > Napredno > Vožnja ob žici*.
3. S **številčnico** nastavite razdaljo.
4. Pritisnite gumb **BACK**.

3.12.9 Nastavitve

V nastavitvah lahko spremenite splošne nastavitve izdelka.

3.12.9.1 ECO-način

Če je *ECO-način* aktiviran, izključi signal v omejevalni zanki, vodilnem kablu in polnilni postaji, kadar je izdelek parkiran ali se polni.

Opomba: Uporabite *ECO-način*, da shranite energijo in se izognete motnjam z drugo opremo, npr. slušnimi napravami ali garažnimi vrati.

Opomba: Če želite izdelek v delovnem območju ročno zagnati, pritisnite gumb **STOP**, preden ga odstranite iz polnilne postaje. Če tega ne storite, izdelka v delovnem območju ni mogoče zagnati.

Nastavitev ECO-načina

1. Izvedite korake 1–3 iz *Za dostop do menija na zaslonu izdelka na strani 21*.
2. S **puščičnimi** gumbi in gumbom **OK** se skozi meni pomaknite do možnosti *Namestitev > ECO-način*.
3. Pritisnite gumb **OK**, da izberete *ECO-način*.
4. Pritisnite gumb **BACK**.

3.12.9.2 Krožno košenje

Če je v območju trava višja, izdelek travo kosi v spiralnem vzorcu. *Krožno košenje* je mogoče nastaviti v 5 stopnjah:

- Nizko-
- Nizka
- Sred
- Visoka
- Vis+

Stopnja določa občutljivost izdelka do sprememb v višini trave.

Opomba: *Krožno košenje* se zažene le v načinu delovanja Glavno območje. Košenje v načinu *Sekundarno območje* izdelku ne dovoli vklop *Krožnega košenja*. *Krožno košenje* se ne zažene pri območjih, strmejših od 15 %.

Nastavitev funkcije spiralnega košenja

1. Izvedite korake 1–3 iz *Za dostop do menija na zaslonu izdelka na strani 21*.
2. S **puščičnimi gumbi** in gumbom **OK** se pomaknite skozi strukturo menija: *Nastavitve > Spiralna košnja > Uporaba spiralne košnje> Pogostost*.
3. Pritisnite gumb **BACK**.

Nastavitev nivoja spiralnega košenja

1. Izvedite korake 1–3 iz *Za dostop do menija na zaslonu izdelka na strani 21*.
2. S **puščičnimi gumbi** in gumbom **V REDU** se pomaknite skozi meni: *Nastavitve > Spiralna košnja > Uporaba spiralne košnje> Pogostost*.
3. Uporabite **levi puščični gumb**, da izberete stopnjo spiralnega košenja.
4. Pritisnite gumb **NAZAJ**.

3.12.9.3 Splošno

V meniju *Splošno* lahko spremenite splošne nastavitve izdelka.

Za nastavitev časa in datuma

1. Izvedite korake 1–3 iz *Za dostop do menija na zaslonu izdelka na strani 21*.
2. Uporabite **puščične gumbe** in gumb **OK**, da se pomikate skozi strukturo menija *Nastavitve > Splošno > Čas in datum*.
3. Uporabite **številske gumbe**, da nastavite čas, in pritisnite gumb **BACK**.
4. Uporabite **številske gumbe**, da nastavite datum, in pritisnite gumb **BACK**.
5. Uporabite **puščične gumbe**, da nastavite format časa, in pritisnite gumb **BACK**.
6. Uporabite **puščične gumbe**, da nastavite format datuma, in pritisnite gumb **BACK**.

Nastavitev jezika

1. Izvedite korake 1–3 iz *Za dostop do menija na zaslonu izdelka na strani 21*.
2. Uporabite **puščične gumbe** in gumb **V REDU**, da se pomikate skozi strukturo menija *Nastavitve > Splošno > Jezik*.
3. Uporabite **puščične gumbe**, da izberete jezik, in pritisnite gumb **NAZAJ**.

Nastavitev države in časovnega pasa

1. Izvedite korake 1–3 iz *Za dostop do menija na zaslonu izdelka na strani 21*.
2. Uporabite **puščične gumbe** in gumb **OK**, da se pomikate skozi strukturo menija *Nastavitve > Splošno > Časovni pas*.
3. Uporabite **puščične gumbe**, da izberete državo, in pritisnite gumb **BACK**.

Nastavitev formata enote:

1. Izvedite korake 1–3 iz *Za dostop do menija na zaslonu izdelka na strani 21*.
2. S **puščičnimi gumbi** in gumbom **V REDU** se skozi meni pomaknite do možnosti *Nastavitve > Splošno > Format enote.*
3. S **puščičnimi gumbi** izberite format enote in pritisnite gumb **NAZAJ**.

Ponastavitev vseh uporabniških nastavitev

1. Izvedite korake 1–3 iz *Za dostop do menija na zaslonu izdelka na strani 21*.
2. Uporabite **puščične gumbe** in gumb **V REDU**, da se pomikate skozi strukturo menija *Nastavitve > Splošno > Ponastavi vse nastavitve*.
3. Uporabite **desni puščični gumb**, da izberete možnost *Nadaljujem s ponastavitvijo vseh nastavitev?*
4. Za ponastavitev vseh uporabniških nastavitev pritisnite gumb **V REDU**.

Opomba: Nastavitve *Stopnja varnosti, koda PIN, Signal zanke, Sporočila, Datum in čas, Jezik* in *Država* se ne ponastavijo.

Zaščita pred zmrzaljo

Trava je dovzetna za obrabo zlasti tedaj, ko dvorišče prekriva zmrzal. Če je aktivirana *Zaščita pred zmrzaljo*, izdelek ne sme začeti kositi pri temperaturah pod 5 °C (41 °F).

Opomba: Senzor za zmrzal je nameščen v ohišju in lahko pride do zakasnitve v primerjavi s temperaturo okolice.

Nastavitev zaščite pred zmrzaljo

1. Izvedite korake 1–3 iz *Za dostop do menija na zaslonu izdelka na strani 21*.
2. S **puščičnimi gumbi** in gumbom **OK** se skozi meni pomaknite do možnosti *Nastavitve > Namestitev > Zaščita pred zmrzaljo*.
3. Pritisnite gumb **OK**, da izberete *Zaščita pred zmrzaljo*.
4. Pritisnite gumb **BACK** (Nazaj).

Meni Informacije
V meniju *Informacije* so prikazane informacije o izdelku, npr. serijska številka in različice programske opreme.

3.12.10 Dodatna oprema

V tem meniju so na voljo nastavitve za dodatno opremo, nameščeno na izdelek.

3.12.10.1 Informacije

Ta meni je namenjen dodatni opremi, nameščeni na izdelek. Za več podrobnosti o razpoložljivi dodatni opremi se obrnite na lokalnega predstavnika podjetja Husqvarna.

3.12.10.2 Automower® Connect

Izdelek se lahko poveže z mobilnimi napravami, ki imajo nameščeno aplikacijo Automower® Connect. Aplikacija Automower® Connect ima povezljivost dolgega dosega in povezljivost kratkega dosega Bluetooth®. Glejte *Automower® Connect aplikacija na strani 20*.

Opomba: Automower® Connect je vedno povezan z izdelkom, dokler ima mobilna naprava vzpostavljeno povezavo z mobilnim omrežjem in je izdelek vklopljen.

Opomba: Automower® Connect zaradi regionalno specifičnih mobilnih omrežij ni podprt v vseh državah. Vključen doživljenjski servis Automower® Connect lahko uveljavite le, če je na operativnem področju na voljo poddobavitelj 2G/3G/4G. Bluetooth® zaradi zakonodajnih razlogov ni na voljo v nekaterih državah.

Omogočanje funkcije GeoFence
Funkcija Geo omejitev je na tehnologiji GPS osnovana zaščita pred krajo, ki zagotavlja virtualno ograjo za izdelek. Če se izdelek premakne na drugo stran Geo omejitve, boste dobili sporočilo.

1. Izdelek postavite na sredino delovnega območja.
2. Izvedite korake 1–3 iz *Za dostop do menija na zaslonu izdelka na strani 21*.
3. S **puščičnimi gumbi** in gumbom **V REDU** se pomaknite skozi meni: *Dodatna oprema > Automower Connect > GeoFence > Aktiviraj GeoFence*.
4. Pritisnite gumb **V REDU**.
5. Izberite možnost *Aktiviraj GeoFence* in pritisnite gumb **V REDU**.

Nastavitev nove osrednje točke za funkcijo Geofence

1. Izdelek postavite na sredino delovnega območja.
2. Izvedite korake 1–3 iz *Za dostop do menija na zaslonu izdelka na strani 21*.
3. S **puščičnimi gumbi** in gumbom **V REDU** se pomaknite skozi meni: *Dodatna oprema > Automower Connect > GeoFence >Nova osrednja točka*.
4. Pritisnite gumb **V REDU**.

Nastavitev stopnje občutljivosti funkcije GeoFence
Višja kot je stopnja občutljivosti funkcije GeoFence, hitreje se bo alarm sprožil.

1. Izvedite korake 1–3 iz *Za dostop do menija na zaslonu izdelka na strani 21*.
2. S **puščičnimi gumbi** in gumbom **V REDU** se pomaknite skozi meni: *Dodatna oprema > Automower Connect > GeoFence*.
3. Uporabite **puščične gumbe**, da izberete stopnjo občutljivosti funkcije GeoFence.
4. Pritisnite gumb **NAZAJ**.

3.12.10.3 Izogibanje trkom s hiško Automower®

Če izberete možnost *Izogibanje trkom s kosilnico*, se zmanjša obraba izdelka in hiške Automower®.

1. Izvedite korake 1–3 iz *Za dostop do menija na zaslonu izdelka na strani 21*.
2. S puščičnimi gumbi in gumbom **V REDU** se pomikajte skozi zgradbo menija *Dodatna oprema > Hiška > Izogibaj se trku s hiško*.

Opomba: Če je izbrana možnost *Izogibanje trkom s kosilnico*, trava v okolici polnilne postaje morda ne bo pokošena.

3.12.10.4 Žarometi Automower® 405X/415X

Nastavitev urnika za žarometa

1. Izvedite korake 1–3 iz *Za dostop do menija na zaslonu izdelka na strani 21*.
2. Uporabite **puščične gumbe** in gumb **OK**, da se pomikate skozi strukturo menija *Dodatna oprema > Žarometi > Urnik*.
3. Izberite med možnostmi *Vedno VKLJUČENO*, *Le zvečer* (19:00–00:00), *Zvečer in ponoči* (19:00–07:00) ali *Vedno IZKLJUČENO*.

Nastavitev funkcije Utripa pri napaki
Žarometi utripajo, če izdelek preneha delovati zaradi napake v primeru, da je omogočena funkcija *Utripa pri napaki*.

1. Izvedite korake 1–3 iz *Za dostop do menija na zaslonu izdelka na strani 21*.
2. Uporabite **puščične gumbe** in gumb **OK**, da se pomikate skozi strukturo menija *Dodatna oprema > Žarometi > Utripa pri napaki*.
3. Uporabite gumb **OK**, da omogočite ali onemogočite funkcijo *Utripa pri napaki*.

4 Delovanje

4.1 Uporaba gumba za VKLOP/ IZKLOP

OPOZORILO: Preden začnete uporabljati izdelek, morate prebrati in razumeti poglavje o varnosti.

- Pritisnite in za 3 sekunde pridržite gumb za **VKLOP/IZKLOP**, da vklopite izdelek. Prepričajte se, da sveti indikatorska lučka LED.
- Če je izdelek VKLOPLJEN in v načinu varčevanja z energijo, indikatorska lučka LED utripa. Pritisnite in za 3 sekunde pridržite gumb za **VKLOP/IZKLOP**, da vklopite izdelek.

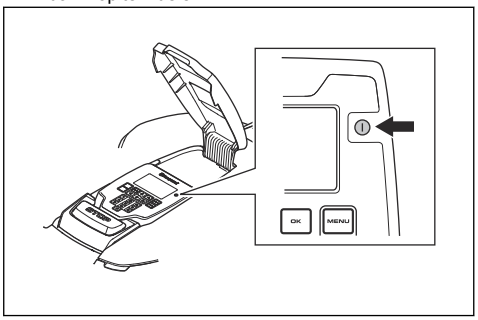

- Pritisnite in za 3 sekunde pridržite gumb za **VKLOP/IZKLOP**, da izklopite izdelek. Prepričajte se, da se je indikatorska lučka LED izklopila.

4.2 Zagon izdelka

1. Pritisnite gumb **STOP**, da odprete vratca.
2. Pritisnite gumb **ON/OFF** in ga pridržite 3 sekunde. Zaslon se vklopi.
3. Vnesite PIN-kodo.
4. Pritisnite gumb **START**.
5. Izberite način delovanja. Glejte *Način delovanja – zagon na strani 30*.
6. Pritisnite gumb **OK**.
7. Zaprite vratca.

Opomba: Če je izdelek parkiran v polnilni postaji, bo izdelek pričel z delovanjem, ko je baterija povsem napolnjena in če so nastavitve za *Urnik* nastavljene tako, da omogočajo delovanje izdelka.

Opomba: V prvih tednih po namestitvi bo zaznan nivo hrupa pri košnji trave morda višji od pričakovanj. Ko izdelek že nekaj časa kosi travo, je zaznan nivo hrupa močno nižji.

4.2.1 Način delovanja – zagon

- *Glavno območje*
- *Sekund. območje*
- *Razvelj. urnik*
- *Točkovna košnja*

4.2.1.1 Glavno območje

Uporabite način delovanja *Glavno območje*, da izdelek samodejno kosi in se polni.

4.2.1.2 Sekund. območje

Uporabite način delovanja *Sekundarnega območja* za košnjo sekundarnih območij. Izdelek morate prestaviti ročno med glavnim in sekundarnim območjem. Izdelek kosi za nastavljeno časovno obdobje ali dokler se baterija ne izprazni.

Opomba: Izdelek morate v polnilno postajo položiti ročno, če ga želite polniti, ko je v sekundarnem območju. Izdelek se bo premaknil iz polnilne postaje in ustavil, ko bo baterija napolnjena. Za zagon izdelka morate izbrati način delovanja.

Opomba: Če boste po dokončanem polnjenju zagnali košnjo glavnega območja, morate pred postavitvijo izdelka v polnilno postajo izbrati način *Glavno območje*.

4.2.1.3 Razvelj. urnik

Uporabite način delovanja *Razveljavi urnik*, da začasno razveljavite nastavitve *Urnika* za *24 ur* ali *3 dni*.

Opomba: Kositi ne morete dlje, kot je najdaljši čas košnje za vsak dan. Glejte *Ocenite potreben čas delovanja na strani 22*.

4.2.1.4 Točkovna košnja

Uporabite način delovanja *Točkovna košnja*, da izdelek kosi izbrano območje v spiralnem vzorcu. Izdelek morate na izbrano območje prestaviti ročno, preden zaženete način delovanja *Točkovna košnja*.

Opomba: Ko je izdelek deloval v načinu delovanja *Točkovna košnja*, bo samodejno pričel kositi v načinu delovanja *Glavno območje* ali *Sekundarno območje*.

4.3 Parkiranje izdelka

1. Pritisnite gumb **STOP**, da odprete vratca.
2. Pritisnite gumb **ON/OFF** in ga pridržite 3 sekunde. Zaslon se vklopi.
3. Vnesite PIN-kodo.
4. Pritisnite gumb **PARK**.
5. Izberite način delovanja. Glejte *Način delovanja – parkiraj na strani 31*.
6. Pritisnite gumb **OK**.
7. Zaprite vratca.

4.3.1 Način delovanja – parkiraj

- *Parkiraj do nadaljnjega*
- *Začni z urnikom*

4.3.1.1 Parkiraj do nadaljnjega

Uporabite način delovanja *Parkiraj do nadaljnjega*, da se izdelek vrne na polnilno postajo. Izdelek bo ostal v polnilni postaji, dokler ne izberete drugega načina delovanja.

4.3.1.2 Znova začni z naslednjim urnikom

Uporabite način delovanja *Znova začni z naslednjim urnikom*, da se izdelek vrne na polnilno postajo. Izdelek bo ostal v polnilni postaji do naslednje nastavitve po *Urniku*.

4.4 Izklop izdelka

1. Pritisnite gumb **STOP**, da zaustavite izdelek in motor rezalne enote.

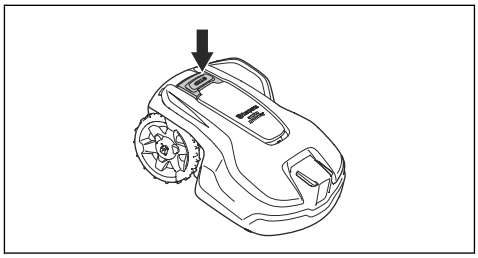

4.5 IZKLOP izdelka

1. Pritisnite gumb **STOP**, da odprete vratca.
2. Pritisnite gumb **ON/OFF** in ga pridržite 3 sekunde.
3. Prepričajte se, da je indikatorska lučka LED na tipkovnici ugasnjena, da zagotovite, da je izdelek IZKLOPLJEN.

4.6 Polnjenje baterije

OPOZORILO: Izdelek polnite v polnilni postaji, za kar je tudi namenjena. Napačna uporaba lahko povzroči električni udar, pregrevanje ali iztekanje korozivne tekočine iz baterije.

V primeru iztekanja elektrolita izperite z vodo, v primeru stika z očmi pa nemudoma poiščite zdravniško pomoč.

Če je izdelek nov ali ga dlje časa niste uporabljali, je lahko baterija prazna in jo morate pred zagonom izdelka napolniti. V načinu delovanja *Glavno območje*, izdelek samodejno kosi in se polni.

1. Pritisnite in za 3 sekunde pridržite gumb **ON/OFF**, da zaženete izdelek.
2. Izdelek vstavite čim globlje v polnilno postajo.
3. Prepričajte se, da so polnilne ploščice na polnilni postaji povezane s kontaktnimi ploščicami na izdelku.
4. Preverite, ali se na zaslonu prikaže sporočilo *POLNJENJE*, da se prepričate, da je izdelek pravilno priključen na polnilno postajo.

5 Vzdrževanje

5.1 Uvod – vzdrževanje

OPOZORILO: Izdelek morate pred vzdrževalnimi opravili izklopiti.

OPOZORILO: Nosite zaščitne rokavice.

Z boljše delovanje in daljšo življenjsko dobo izdelek redno čistite ter po potrebi zamenjajte obrabljene dele. Vsa vzdrževalna dela in servisiranja morajo biti opravljena v skladu z navodili podjetja Husqvarna. Glejte *Garancija na strani 50*.

Na začetku uporabe izdelka morate disk z rezili in rezila pregledovati enkrat na teden. Če je v tem obdobju stopnja obrabe delov kosilnice nizka, lahko ustrezno podaljšate obdobja med pregledovanji.

Pomembno je, da se disk z rezili vrti brez težav. Robovi rezil se ne smejo poškodovati. Življenjska doba rezil se močno razlikuje in je odvisna na primer od:

- časa delovanja in velikosti delovnega območja;
- vrste trave in sezonske rasti;
- tal, peska in uporabe gnojil;
- prisotnosti predmetov, kot so podstavki, odpadlo sadje, igrače, orodje, kamni, korenine ipd., na delovnem območju.

Običajna življenjska doba je pri uporabi v ugodnih pogojih od 3 do 6 tednov. Glejte *Zamenjava rezil na strani 33* za zamenjavo rezil.

Opomba: Košnja s topimi rezili poslabša rezultat košnje. Trava v takem primeru ni dovolj temeljito pokošena, izdelek pa porabi precej več energije in tako lahko kosi manjše območje.

5.2 Izdelek očistite

POZOR: Za čiščenje izdelka nikoli ne uporabljajte visokotlačnega čistilnika. Pri čiščenju ne uporabljajte topil.

Če se je na kolesih nabrala trava, izdelek na pobočjih ne deluje po pričakovanjih. Izdelek očistite z mehko krtačo. Izdelek lahko očistite s tekočo vodo iz cevi za vodo.

Husqvarna priporoča uporabo posebnega kompleta za čiščenje in vzdrževanje, ki je na voljo kot dodatna oprema. Če potrebujete več informacij, se obrnite na predstavnika podjetja Husqvarna.

5.2.1 Za čiščenje šasije in diska z rezili

Disk z rezili in rezila preglejte vsak teden. Če želite izdelek očistiti temeljiteje, lahko odstranite njegovo ohišje. Če je izdelek umazan, za čiščenje uporabite krtačo ali cev za vodo. Izdelka ne čistite z visokotlačnim čistilnikom.

1. Pritisnite gumb za **VKLOP/IZKLOP**, da izklopite izdelek. Izdelek je izklopljen, ko lučka indikatorja ne sveti.
2. Previdno povlecite zgornji pokrov na zadnjem delu, sprednjem delu in na sredini.

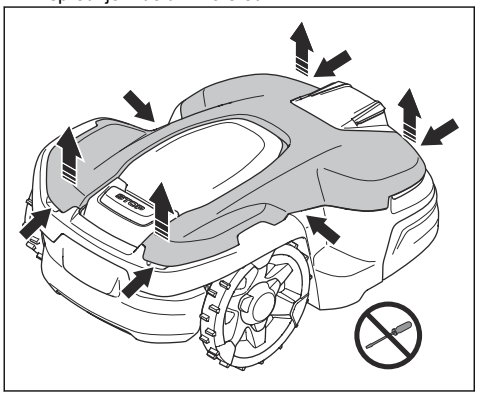

3. Dvignite zgornji pokrov, da ga odstranite.
4. Najdite 4 točke, kjer je pritrjeno ohišje.

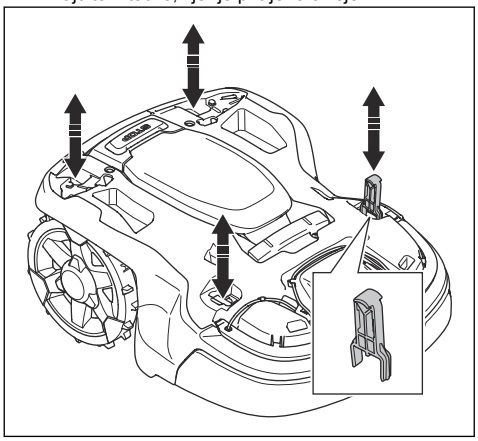

5. Orodje za vzdrževanje pritisnite na enega od 4 položajev in ohišje privzdignite.
6. Medtem ko držite ohišje privzdignjeno, nadaljujte na ostalih položajih.

7. Previdno dvignite ohišje na zadnjem delu in ga preklopite, da ga odstranite, in ne odstranite polnilnega kabla.

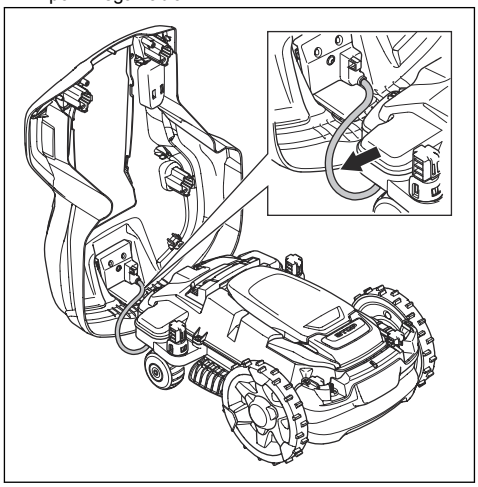

Opomba: Ko odstranite ohišje izdelka, se prepričajte, da so utori za polnilni kabel še vedno ustrezno nameščeni, da tesnijo pred vlago.

8. Disk z rezili in šasijo očistite s krtačko. Hkrati se prepričajte, da se disk z rezili prosto vrti. Prepričajte se, da rezila niso poškodovana in se lahko prosto vrtijo.

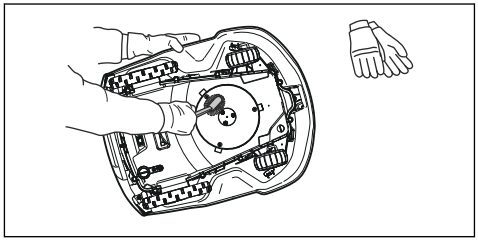

9. Ohišje izdelka namestite tako, da ga položite na šasijo in potisnete na njegovo mesto.
10. Vrhnji pokrov namestite tako, da ga položite na ohišje izdelka in potisnete na njegovo mesto.

Opomba: Obročki za polnilni kabel morajo biti ustrezno nameščeni, da tesnijo pred vlago.

5.2.2 Čiščenje koles

Če se je na kolesih nabrala trava, izdelek na pobočjih ne deluje po pričakovanjih.

- Kolesa očistite z mehko krtačo.

5.2.3 Čiščenje spodnje strani izdelka

- Ohišje izdelka očistite z vlažno krpo in blago milnico.

5.2.4 Čiščenje polnilne postaje

OPOZORILO: Preden se lotite čiščenja ali vzdrževanja polnilne postaje ali napajalnika, izvlecite vtič iz električnega omrežja.

POZOR: Za čiščenje polnilne postaje ne uporabljajte visokotlačnega čistilnika ali vodnega curka.

Opomba: Če so v polnilni postaji predmeti, izdelek ne more vstopiti v polnilno postajo. Polnilno postajo čistite redno.

- Odstranite travo, veje in druge predmete iz polnilne postaje.

5.3 Zamenjava rezil

OPOZORILO: Husqvarna Lahko zagotavlja varnost le, če uporabljate originalna rezila znamke Husqvarna z logotipom v obliki črke H s krono.

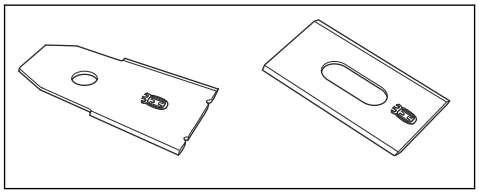

OPOZORILO: Ob zamenjavi rezila morate zamenjati tudi vijake. Rabljeni vijaki se lahko hitro obrabijo, tako da se rezila zrahljajo, kar lahko povzroči hudo telesno poškodbo.

Za varno delovanje morate obrabljena ali poškodovana rezila zamenjati. Za zadovoljive rezultate košnje in majhno porabo energije redno menjajte rezila. Da bo rezalni sistem uravnotežen, je treba vsa 3 rezila in vijake zamenjati hkrati.

5.3.1 Zamenjava rezil

1. Pritisnite gumb **STOP**
2. Pritisnite in za 3 sekunde pridržite gumb **ON/OFF**, da izklopite izdelek.

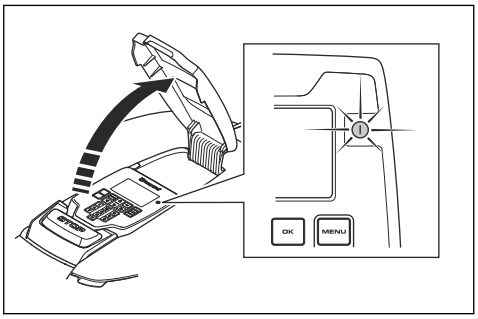

3. Prepričajte se, da lučka indikatorja na tipkovnici ne sveti.
4. Obrnite izdelek. Izdelek postavite na mehko in čisto površino, da ohišja in vratc ne opraskate.
5. Obrnite drsno ploščo tako, da se njene odprtine poravnajo z vijaki za rezilo.
6. Z izvijačem odstranite 3 vijake.
7. Odstranite 3 rezila.
8. Pritrdite 3 nova rezila in vijake.
9. Prepričajte se, da se lahko rezila nemoteno vrtijo.

5.4 Baterija

POZOR: Preden izdelek shranite, popolnoma napolnite baterijo. Če baterija ni popolnoma napolnjena, se lahko poškoduje.

Če je čas delovanja izdelka med posameznimi polnjenji krajši od običajnega, se življenjska doba baterije bliža koncu. Zamenjajte baterijo, da podaljšate čas delovanja izdelka.

Opomba: Življenjska doba baterije je odvisna od dolžine sezone in od tega, koliko ur na dan izdelek deluje. Zaradi dolge sezone ali velikega števila ur uporabe na dan je treba baterijo zamenjati bolj pogosto.

5.5 Zimsko servisiranje

Izdelek pred zimskim skladiščenjem odnesite na servisiranje v centralni servis družbe Husqvarna. Redno zimsko servisiranje ohranja izdelek v dobrem stanju in zagotavlja najboljše pogoje za to, da se nova sezona začne brez prekinitev.

Servisiranje običajno vključuje naslednje:

- Temeljito čiščenje ohišja, šasije, diska rezil in drugih premikajočih se delov.
- Test funkcij in sestavnih delov izdelka.
- Preverjanje in po potrebi zamenjava obrabnih delov, kot so rezila in ležaji.
- Preizkušanje zmogljivosti baterije izdelka in priporočilo za zamenjavo po potrebi.
- Če je na voljo nova vdelana programska oprema, se izdelek posodobi.

6 Odpravljanje težav

6.1 Uvod – odpravljanje težav

V tem poglavju najdete informacije in pomoč glede napak in simptomov izdelka. Več informacij in pogosto zastavljena vprašanja najdete na www.husqvarna.com.

6.2 Sporočila o napakah

Sporočila napak v spodnji tabeli so prikazana na zaslonu izdelka. Če se pogosto prikaže isto sporočilo, se obrnite na lokalnega predstavnika podjetja Husqvarna.

Sporočilo	Vzrok	Ukrep
Ni signala zanke	Napajalnik ali nizkonapetostni kabel ni priključen.	Če LED-indikator stanja na polnilni postaji ne sveti, to pomeni, da ni napajanja. Preverite priključitev z napajalnim izhodom in napravo na diferenčni tok. Zagotovite, da je nizkonapetostni kabel priključen na polnilno postajo.
	Napajalnik ali nizkonapetostni kabel je poškodovan ali pa ni priključen.	Zamenjajte napajalni ali nizkonapetostni kabel.
	Omejevalna zanka ni priključena na polnilno postajo.	Preverite, ali so priključki omejevalne zanke pravilno nameščeni v polnilno postajo. Če so priključki poškodovani, jih zamenjajte. Glejte *Za namestitev omejevalne zanke na strani 18*.
	Omejevalna zanka je prekinjena.	Preverite LED-indikator stanja na polnilni postaji. Če se je omejevalna zanka pretrgala, poškodovani del zamenjajte z novim kablom za zanko in ga združite z originalnim spojnikom.
	ECO-način je aktiviran in izdelek se je poskušal zagnati zunaj polnilne postaje.	Postavite izdelek na polnilno postajo, zaženite izdelek in zaprite vratca.
	Omejevalna zanka je prekrižana na poti do otoka in od njega.	Preverite, ali je omejevalna zanka položena v skladu z navodili, npr. ali je napeljana v pravi smeri okoli otoka. Glejte *Za namestitev omejevalne zanke na strani 18*.
	Seznanjanje med izdelkom in polnilno postajo ne deluje.	Priklopite izdelek v polnilno postajo in ustvarite nov signal zanke. Glejte *Za ustvarjanje Novega signala zanke na strani 23*.
	Motnje zaradi kovinskih predmetov (ograje, armiran beton) ali zakopanih kablov v bližini.	Poskusite premakniti omejevalno zanko in/ali ustvarite otoke v delovnem območju, da povečate moč signala.
Povezava NI spremenjena	Signala zanke ni bilo mogoče spremeniti.	Večkrat poskusite ustvariti *nov signal zanke*. Glejte *Za ustvarjanje Novega signala zanke na strani 23*. Če napake ne morete odpraviti, se obrnite na svojega pooblaščenega serviserja.

Sporočilo	Vzrok	Ukrep
Blokiran motor kolesa, levo/desno	Trava ali kateri drug predmet je ovit okrog pogonskega kolesa.	Očistite kolesa in območje okoli njih.
Motor kolesa preobremenjen, levo/desno		
Težava s kole. pogonom, desno/levo		
Rezalni sistem blokiran	Trava ali kateri drug predmet je ovit okrog pogonskega kolesa.	Očistite kolesa in območje okoli njih.
	Disk z rezili je pod vodo.	Premaknite izdelek in preprečite zbiranje vode na delovnem območju.
	Trava je previsoka.	Pred namestitvijo izdelka pokosite travo. Trava naj bo visoka največ 10 cm (3.9 palcev).
Neravnovesje rezalnega sistema	Premalo ali preveč rezil.	Preglejte rezila na disku z rezili.
Izven delovnega območja	Priključki omejevalne zanke na polnilni postaji so prekrižani.	Preverite, ali je omejitvena zanka pravilno povezana.
	Omejevalna zanka je preblizu roba delovnega območja.	Preverite, ali je bila omejevalna zanka napeljana v skladu z navodili. Glejte *Za namestitev omejevalne zanke na strani 18*.
	Delovno območje je preveč nagnjeno pri omejevalni zanki.	
	Omejitvena zanka je napeljana v napačni smeri okoli otoka.	
	Motnje zaradi kovinskih predmetov (ograje, armiran beton) ali zakopanih kablov v bližini.	Poskusite premakniti omejevalno zanko.
	Izdelek težko razloči svoj signal od signala drugega nameščenega izdelka v bližini.	Priklopite izdelek v polnilno postajo in ustvarite nov signal zanke.
Prevelik naklon	Izdelek se je zaustavil, ker je naklon prestrm.	Spremenite namestitev omejevalne zanke, da ne vključite tega strmega dela delovnega območja. Glejte *Za nameščanje omejevalne zanke na pobočju na strani 15*.
Prazna baterija	Izdelek ne more najti polnilne postaje.	Spremenite položaj vodilnega kabla. Glejte *Namestitev vodilnega kabla na strani 18*.
	Baterija je na koncu življenjskega cikla.	Zamenjajte baterijo. Glejte *Baterija na strani 34*.
	Antena polnilne postaje je pokvarjena.	Preverite, ali indikatorska lučka na polnilni postaji utripa rdeče. Glejte *Indikatorska lučka na polnilni postaji na strani 41*.
	Polnilne plošče na izdelku ali kontaktni spoji polnilne postaje so korodirane.	Polnilne plošče in kontaktne spoje polnilne postaje čistite z gladko brusilno krpo. Če napake ne morete odpraviti, se obrnite na svojega pooblaščenega serviserja.

Sporočilo	Vzrok	Ukrep
Težava z baterijo	Začasne težave z baterijo ali težave, povezane z vdelano programsko opremo izdelka.	Ponovno zaženite izdelek. Če napake ne morete odpraviti, se obrnite na svojega pooblaščenega serviserja.
	Neustrezna vrsta baterije.	Uporabljajte originalne baterije, ki jih priporoča proizvajalec.
Temperatura baterije izven območja	Temperatura v bateriji je previsoka ali prenizka za začetek delovanja.	Ukrepanje ni potrebno. Izdelek začne delovati, ko je temperatura znotraj omejitev.
Napačna koda PIN	Vnesena je napačna PIN koda. Dovoljenih je pet poskusov, nato pa je tipkovnica zaklenjena za določen čas.	Vnesite pravilno kodo PIN. Če koda PIN ni pravilna, jo s povezavo v aplikaciji pošljite na registrirani e-poštni naslov. Če e-poštnega naslova niste registrirali, se obrnite na lokalnega predstavnika podjetja Husqvarna.
Ni pogona *Zdrs*	Izdelek se je zapletel in je zdrsnil.	Sprostite ga in odstranite vzrok, zaradi katerega so kolesa obtičala. Če je razlog mokra travnata površina, počakajte, da se travnik posuši, preden boste ponovno uporabili izdelek.
	Na delovnem območju je strmo pobočje.	Strma pobočja morate izolirati. Glejte *Za nameščanje omejevalne zanke na pobočju na strani 15*.
	Vodilni kabel ni nameščen diagonalno čez pobočje.	Prepričajte se, da je vodilni kabel nameščen diagonalno čez pobočje. Glejte *Za ustvarjanje sekundarnega območja na strani 16*.
Težava s senzorjem trka, spredaj/zadaj *Trk*	Pogonska kolesa izdelka so blokirana.	Sprostite izdelek in odpravite vzrok težave. Če napake ne morete odpraviti, se obrnite na svojega pooblaščenega serviserja.
Alarm! Kosilnica je izklopljena	Alarm se je aktiviral, ker je izdelek izklopljen.	Stopnjo varnosti kosilnice nastavite v meniju *Varnost*. Glejte *Stopnja varnosti na strani 23*.
Alarm! Kosilnica zaustavljena	Ker se je izdelek zaustavil, se je aktiviral alarm.	
Alarm! Kosilnica je dvignjena	Alarm se je aktiviral, ker se je izdelek dvignil.	
Alarm! Kosilnica je nagnjena	Alarm se je aktiviral, ker se je izdelek nagnil.	
Alarm! Kosilnica se je premaknila.	Alarm se je aktiviral, ker se je izdelek dvignil.	
Alarm! Zunaj geo omejitve	Alarm se je sprožil, ker je bil izdelek zunaj *geoomejitve*.	

Sporočilo	Vzrok	Ukrep
Polnilna postaja blokirana	Stik med polnilnim ploščicami na izdelku in kontaktnimi ploščami na polnilni postaji je morda slab in izdelek je izvedel več poskusov polnjenja.	Priklopite izdelek v polnilno postajo in preverite, ali je stik med polnilnimi ploščicami in kontaktnimi ploščami dober.
	Izdelku je v napoto predmet, ki mu preprečuje, da bi vstopil v polnilno postajo.	Odstranite predmet.
	Polnilna postaja je nagnjena ali zvita.	Podstavek namestite na ravno podlago.
	Vodilni kabel ni pravilno nameščen.	Preverite, ali je vodilni kabel nameščen v skladu z navodili. Glejte *Namestitev vodilnega kabla na strani 18*.
Obstala v polnilni postaji	Izdelku je v napoto predmet, ki mu preprečuje, da bi zapustil polnilno postajo.	Odstranite predmet.
Težava polnilnega sistema	Neustrezna vrsta baterije.	Uporabljajte originalne baterije, ki jih priporoča proizvajalec.
Previsok polnilni tok	Nepravilen ali pokvarjen napajalnik.	Ponovno zaženite izdelek. Če napake ne morete odpraviti, se obrnite na svojega pooblaščenega serviserja.
Polnilna postaja nima napajanja	Nepravilen ali pokvarjen napajalnik.	Preverite napajalni kabel. Po potrebi zamenjajte napajanje.
	Izpad napajanja.	Poiščite in odpravite vzrok za okvaro napajanja.
	Ni stika med kontaktnimi ploščami in polnilnimi ploščicami.	Prepričajte se, da so polnilne ploščice in kontaktni spoji polnilne postaje priključeni.
Ujet	Izdelek se je zataknil na majhnem območju za številnimi ovirami.	Odstranite ovire ali okoli njih ustvarite otoke. Glejte *Za ustvarjanje otoka na strani 16*.
Kosilnica je nagnjena	Izdelek je nagnjen za več kot največji kot.	Izdelek prestavite na ravno območje.
Obrnjen	Izdelek je preveč nagnjen ali pa se je prevrnil.	Obrnite izdelek in ga postavite na kolesa.
Dvignjen	Ko je bil izdelek dvignjen, se je aktiviral senzor dviga.	Preverite, ali se lahko telo izdelka prosto premika okoli svojega ohišja. Odstranite predmete, ki bi lahko dvignili ohišje, ali pa okoli njih ustvarite otoke. Če napake ne morete odpraviti, se obrnite na svojega pooblaščenega serviserja.

Sporočilo	Vzrok	Ukrep
Težave z elektroniko	Začasne težave z elektroniko ali težave, povezane z vdelano programsko opremo izdelka.	Ponovno zaženite izdelek. Če napake ne morete odpraviti, se obrnite na svojega pooblaščenega serviserja.
Težava z senz. zanke, spredaj/zadaj		
Težava s senzorjem nagiba		
Začasna težava		
Neveljavna kombinacija podnaprave		
Začasna težava z baterijo		
Varnostna funkcija ne deluje		
Neveljavna kombinacija sistema		
Generator področij	Nizko stanje napolnjenosti baterije dodatne opreme generatorja. Dodatek generatorja ne deluje, ko je baterija prazna. Izdelek lahko kosi v prepovedanem območju, če ga zaženete preden napolnite dodatno opremo generatorja.	Parkirajte izdelek in pred zagonom napolnite dodatno opremo generatorja območja.
	Temperatura dodatne opreme generatorja območja je višja od najvišje omejitve in je izključena.	Izdelek postavite v območje, zaščiteno pred soncem. Pred zagonom izdelka počakajte, da temperatura dodatne opreme generatorja.
Cilj ni dosegljiv	Izdelek ne more doseči cilja, ker v delovnem območju ni vodilnega kabla ali omejevalne zanke.	Uredite ali namestite novo delovno območje v programu in v delovno okolje vključite vodilni kabel ali omejevalno zanko.
	Izdelek ne more doseči cilja, ker je prepovedano območje na poti do delovnega območja in zapira pot.	Uredite ali odstranite prepovedano območje ali namestite novo delovno območje.
Cilj je blokiran	Pot do cilja zapira ovira.	Odstranite oviro, ki zapira pot do cilja.
Potrebna je zamenjava baterije	Stanje baterije je nizko.	Zamenjajte baterijo. Obrnite se na svoj pooblaščenega serviserja.
Baterija se bliža koncu življenjske dobe	Stanje baterije je kritično nizko.	Zamenjajte baterijo. Obrnite se na svoj pooblaščenega serviserja.

6.3 Sporočila z informacijami in opozorili

Informacijska sporočila v spodnji tabeli so prikazana na zaslonu izdelka. Če se pogosto prikaže isto sporočilo, se obrnite na predstavnika podjetja Husqvarna.

Sporočilo	Vzrok	Ukrep
Omejena višina košnje	Nastavitve višine košnje ni mogoče premakniti.	Preverite nastavitev višine košnje in odstranite travo ali druge predmete. Če napake ne morete odpraviti, se obrnite na svojega pooblaščenega servisnega zastopnika.
Nepričakovana nast. višine košnje		
Omejen obseg višine košnje		
Težava z višino košnje		
Blokirana višina košnje		
Težave z GPS navigacijo	Težave z opremo, ki uporablja GPS podprto navigacijo.	Če se to sporočilo pogosto ponavlja, se obrnite na lokalnega predstavnika podjetja Husqvarna.
Slab signal GPS	Nebo je ovirano na večjih delih delovnega območja.	Odstranite predmete, ki bi lahko ovirali signal GPS.
		Onemogočite funkcijo navigacije GPS in uporabite funkcijo *Pokritost trate*. Glejte *Z GPS podprta navigacija, pokritost trate in sistematična košnja v prehodu na strani 24*.
Nastavitve obnovljene	Izvedena je bila funkcija *Ponastavi vse nastavitve*.	Običajno delovanje izdelka.
Vodilnega kabla 1 ni mogoče najti	Vodilni kabel ni priključen na polnilno postajo.	Vodilni kabel priklopite na polnilno postajo. Glejte *Namestitev vodilnega kabla na strani 18*.
	Vodilni kabel je poškodovan.	Zamenjajte poškodovani del z novim vodilnim kablom.
	Vodilni kabel ni povezan z omejevalno zanko.	Vodilni kabel pravilno povežite z omejevalno zanko. Glejte *Za namestitev omejevalne zanke na strani 18*.
Povezava je spremenjena	Novi signal zanke je spremenjen.	Običajno delovanje izdelka.
Težko najti dom	Izdelek je omejevalni zanki sledil več krogov in pri tem ni našel polnilne postaje.	Namestitev ni bila pravilno opravljena. Glejte *Za namestitev omejevalne zanke na strani 18*.
		Napačna nastavljena širina koridorja pri omejevalni zanki. Glejte *Za namestitev omejevalne zanke na strani 18*.
		Izdelek je z delovanjem začel v sekundarnem območju z nastavitvijo Glavno območje.
Potrebuje ročno polnjenje	Izdelek je nastavljen v način delovanja *Sekundarno območje*.	Izdelek namestite na polnilno postajo.

Sporočilo	Vzrok	Ukrep
Naslednji zagon: hh:mm	Nastavitev urnika onemogoča delovanje izdelka.	Spremenite nastavitve urnika. Glejte *Urnik na strani 21*.
	Izdelek je dosegel najdaljši določen čas košnje za posamezen dan.	To je običajno, zato ukrepanje ni potrebno.
	Ura ali datum na izdelku nista pravilna.	Nastavite čas. Glejte *Za nastavitev časa in datuma na strani 28*.
Današnja košnja končana	Izdelek je dosegel najdaljši določen čas košnje za posamezen dan.	To je običajno, zato ukrepanje ni potrebno. Glejte *Urnik na strani 21*.
Težava s povezovanjem	Morebitna težava na tiskanem vezju za komunikacijo v izdelku.	Ponovno zaženite izdelek. Če napake ne morete odpraviti, se obrnite na svojega pooblaščenega serviserja.

6.4 Indikatorska lučka na polnilni postaji

Pri pravilni namestitvi indikatorska lučka na polnilni postaji sveti neprekinjeno zeleno ali utripa zeleno. V nasprotnem primeru sledite spodnjim navodilom za odpravljanje težav.

Za več informacij se obrnite na službo za pomoč strankam podjetja Husqvarna.

Lučka	Vzrok	Ukrep
Sveti zeleno	Dobri signali	Običajno delovanje izdelka.
Utripa zeleno	Signali so močni in *ECO-način* je aktiviran.	Običajno delovanje izdelka. Glejte *ECO-način na strani 27*.
Utripa modro	Omejevalna zanka ni priključena na polnilno postajo.	Prepričajte se, da je omejevalna zanka pravilno nameščena v polnilno postajo. Glejte *Za namestitev omejevalne zanke na strani 18*.
	Omejevalna zanka je poškodovana.	Poiščite napako. Zamenjajte poškodovani del z novo omejevalno zanko.
Utripa rdeče	Motnje v anteni polnilne postaje.	Pogovorite se s službo za pomoč uporabnikom Husqvarna.
Sveti rdeče	Napaka na tiskanem vezju ali neustrezno napajanje v polnilni postaji. Napako mora odpraviti pooblaščeni serviser.	Pogovorite se s službo za pomoč uporabnikom Husqvarna.

6.5 Znaki

Če izdelek ne deluje kot običajno, sledite opisom težav v spodnji tabeli. Če ne najdete razloga za napako, se obrnite na službo za pomoč strankam podjetja Husqvarna.

Znaki	Vzrok	Ukrep
Izdelek ima težave pri priklopu.	Vodilni kabel ni položen v ravni liniji in na pravilni razdalji od polnilne postaje.	Preverite namestitev polnilne postaje. Glejte *Za namestitev polnilne postaje na strani 17*
	Vodilni kabel ni vstavljen v režo v plošči polnilne postaje.	Prepričajte se, da je vodilni kabel položen v ravni liniji in vstavljen v režo v plošči polnilne postaje. Glejte *Namestitev vodilnega kabla na strani 18*.
	Polnilna postaja ni na ravni površini.	Polnilno postajo postavite na ravno površino. Glejte *Za pregled mesta za namestitev polnilne postaje na strani 13*.
Izdelek deluje ob napačni uri	Čas ali datum na izdelku nista pravilna.	Nastavitev časa ali datuma. Glejte *Za nastavitev časa in datuma na strani 28*.
	Začetni in končni čas delovanja sta napačna.	Spremenite nastavitve *Urnika*. Glejte *Urnik na strani 21*.
Izdelek vibrira.	Rezalni sistem ni uravnotežen zaradi poškodovanih rezil.	Preglejte rezila in vijake ter jih po potrebi zamenjajte. Glejte *Zamenjava rezil na strani 33*.
	Rezalni sistem ni uravnotežen, ker je preveč rezil v istem položaju.	Preverite, da je na vsak vijak pritrjeno samo eno rezilo.
	Na izdelek so nameščena rezila različnih debelin.	Preverite, ali so rezila različnih debelin in jih po potrebi zamenjajte.
Izdelek deluje, vendar se disk z rezili ne vrti.	Izdelek išče polnilno postajo ali kosi do začetne točke.	Običajno delovanje izdelka. Disk z rezili se ne vrti, ko izdelek išče polnilno postajo.
Čas delovanja med polnjenji je krajši od normalnega.	Trava ali drugi predmeti ovirajo disk z rezili.	Odstranite in očistite disk z rezili. Glejte *Za čiščenje šasije in diska z rezili na strani 32*.
	Baterija je na koncu življenjskega cikla.	Zamenjajte baterijo. Glejte *Baterija na strani 34*.
	Topa rezila. Za košnjo trave je potrebne več energije.	Zamenjajte lopatice. Glejte *Zamenjava rezil na strani 33*.
Čas košnje in čas polnjenja sta krajša kot običajno.	Baterija je na koncu življenjskega cikla.	Zamenjajte baterijo. Glejte *Baterija na strani 34*.

Znaki	Vzrok	Ukrep
Izdelek je več ur parkiran v polnilni postaji.	Izdelek je deloval v najdaljšem določenem času košnje za posamezen dan.	Ukrepanje ni potrebno. Glejte *Urnik na strani 21*.
	Vratca so zaprta, vendar niste pritisnili gumba START.	Pritisnite gumb STOP, da odprete vratca. Vnesite PIN-kodo in jo potrdite s pritiskom gumba OK. Pritisnite gumb START in zaprite vratca.
	Vklopljen je način parkiranja.	Spremenite način delovanja. Glejte *Način delovanja – zagon na strani 30*.
	Če je temperatura baterije previsoka ali prenizka, izdelek ne deluje.	Prepričajte se, da je polnilna postaja postavljena v območje, ki je zaščiteno pred soncem.
Neenakomerna košnja.	Izdelek deluje malo število ur na dan.	Podaljšajte čas košnje. Glejte *Urnik na strani 21*.
	Za obliko delovnega območja morate prilagoditi nastavitve *Pokritost trate*, da bodo pokriti vsi deli delovnega območja.	Spremenite nastavite za območja kje in kdaj izdelek začne kositi travo. Glejte *Z GPS podprta navigacija, pokritost trate in sistematična košnja v prehodu na strani 24*.
	Delovno območje je preveliko.	Zmanjšajte velikost delovnega območja ali podaljšajte čas delovanja v urniku. Glejte *Urnik na strani 21*.
	Topa rezila.	Zamenjajte vsa rezila. Glejte *Zamenjava rezil na strani 33*.
	Predolga trava glede na nastavljeno višino košnje.	Dvignite višino košnje in jo nato postopoma zmanjšujte, ko je trava nižja.
	Kopičenje trave okoli diska z rezili ali okoli motorne gredi.	Odstranite nakopičeno travo in očistite izdelek. Glejte *Izdelek očistite na strani 32*.

6.6 Iskanje poškodb kabla za zanko

Poškodbe kabla za zanko so običajno posledica nenamerne fizične poškodbe zanke, na primer pri vrtnarjenju z lopato. V državah, kjer tla zamrznejo, lahko zanko poškodujejo tudi ostri kamni, ki se premikajo v tleh. Poškodbe lahko nastanejo tudi zaradi pretiranega raztegovanja kabla med namestitvijo.

Če takoj po namestitvi travo pokosite zelo na kratko, to lahko poškoduje izolacijo žice. Poškodbe izolacije lahko povzročijo motnje šele nekaj tednov oziroma mesecev pozneje. Da to preprečite, prvi teden po namestitvi vedno izberite najvišjo višino reza in jo nato vsak drugi teden postopoma znižujte, dokler ne dosežete želene višine.

Napačna združitev kabla za zanko lahko prav tako povzroča motnje še nekaj tednov po združitvi. Do slabega spoja lahko na primer pride, če spojnika s kleščami ne stisnete dovolj močno ali uporabite spojnik slabše kakovosti od originalnega. Pred dodatnim odpravljanjem težav najprej preglejte vse znane združitve.

Poškodbo kabla lahko poiščete tako, da postopoma zmanjšujete razdaljo zanke, kjer je morda prišlo do poškodbe, dokler ne ostane samo kratek del kabla.

Naslednja metoda ne deluje, če je vključen *ECO-način*. Najprej izklopite *ECO-način*. Glejte *ECO-način na strani 27*.

1. Indikatorska lučka na polnilni postaji mora utripati modro, kar kaže na poškodbo omejevalne zanke. Glejte *Indikatorska lučka na polnilni postaji na strani 41*.

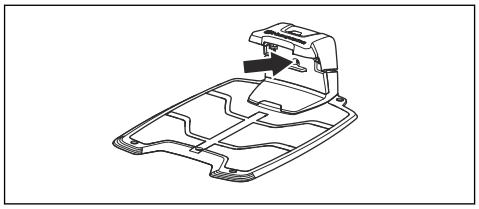

2. Preverite, ali so konektorji omejevalne zanke pravilno priklopljeni v polnilno postajo in niso poškodovani. Preverite, ali indikatorska lučka na polnilni postaji še vedno utripa modro.

3. Zamenjajte konektorje med vodilnim kablom in omejevalno zanko v polnilni postaji.

Začnite z menjavo konektorjev AL in GUIDE.

Če lučka indikatorja ne utripa in je zelena, je poškodba nekje na omejevalni zanki med konektorjem AL in mestom, kjer je vodilni kabel povezan z omejevalno zanko (debela črna črta na sliki).

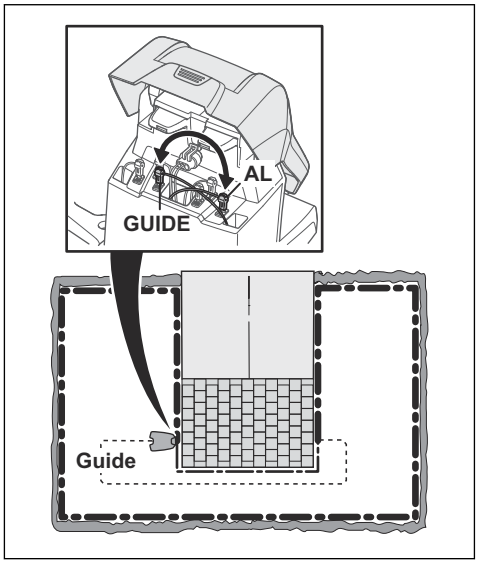

Za odpravljanje napake boste potrebovali omejevalno zanko, konektorje in spojnike:

a) Če je omejevalna zanka kratka, boste najlažje zamenjali vso omejevalno zanko med konektorjem AL in mestom, kjer je vodilni kabel povezan z omejevalno zanko (debela črna črta).

b) Če je omejevalna zanka dolga (debela črna črta), naredite naslednje: Konektor AL in konektor GUIDE priključite nazaj v prvotni položaj. Nato odklopite AR. Priključite nov kabel za zanko v konektor AR. Drugi konec novega kabla za zanko priključite na sredini odseka kabla.

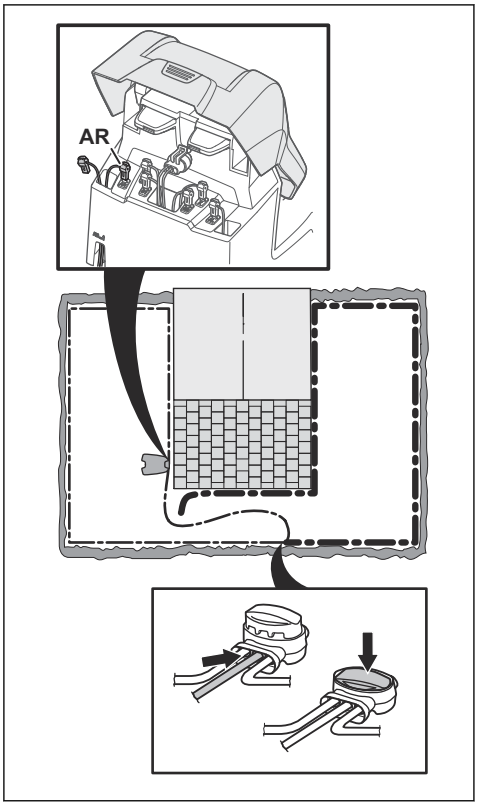

Če lučka indikatorja sveti zeleno, je poškodba nekje na zanki med izključenim koncem in mestom, kjer je priključena nova zanka (debela črna črta spodaj). V tem primeru prestavite konektor nove zanke bližje izključenemu koncu (približno na sredini odseka) in ponovno preverite, ali lučka indikatorja sveti zeleno.

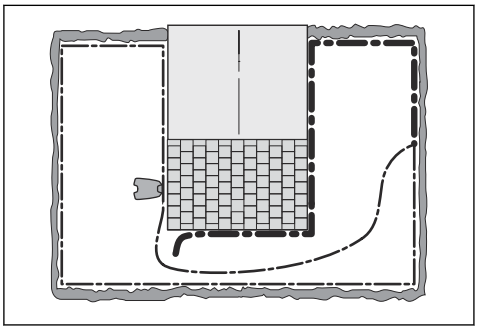

Nadaljujte tako, dokler ne ostane zelo kratek del kabla, ki predstavlja razliko med lučko, ki sveti

zeleno ali utripa modro. Nato sledite navodilom v 5. koraku spodaj.

4. Če lučka indikatorja še vedno utripa modro pri zgornjem 3. koraku: Konektor AL in konektor GUIDE priključite nazaj v prvotni položaj. Nato zamenjajte AR in GUIDE. Če lučka indikatorja ne utripa in je zelena, izključite AL in priključite novo omejevalno zanko v konektor AL. Drugi konec novega kabla priključite na sredini odseka kabla. Sledite enakemu pristopu v skladu s 3a) in 3b) zgoraj.
5. Ko najdete poškodbo, morate poškodovani del zamenjati z novim kablom. Vedno uporabljajte originalne spojnike.

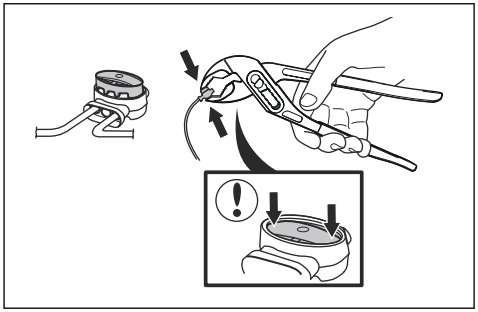

7 Transport skladiščenje in odstranitev

7.1 Prevoz

Priložene litij-ionske baterije so skladne z zahtevami zakonodaje o nevarnem blagu.

- Upoštevajte vse veljavne nacionalne predpise.
- Pri transportu, tudi če ga izvaja tretja oseba ali posrednik, je treba upoštevati posebna navodila na embalaži in nalepkah.

7.2 Skladiščenje

- Baterijo napolnite do konca. Glejte *Polnjenje baterije na strani 31*.
- Izklopite izdelek. Glejte *IZKLOP izdelka na strani 31*.
- Izdelek očistite. Glejte *Izdelek očistite na strani 32*.
- Izdelek skladiščite na suhem mestu, kjer ne zmrzuje.
- Med skladiščenjem mora izdelek stati z vsemi kolesi na ravnih tleh, v nasprotnem primeru je treba uporabljati stenski obešalnik.
- Če je polnilna postaja v zaprtem prostoru, s polnilne postaje odklopite in odstranite napajalnik ter vse druge konektorje. Konce vsakega konektorskega kabla vstavite v zaščitno ohišje konektorja.

Opomba: Če je polnilna postaja na prostem, s polnilne postaje ne odklopite napajalnika in drugih konektorjev.

- Obrnite se na prodajnega predstavnika podjetja Husqvarna in se pozanimajte, katera dodatna oprema je na voljo za vaš izdelek.

7.3 Odstranitev

- Spoštujte lokalne zahteve za recikliranje in veljavne predpise.
- Za navodila za odstranitev baterije glejte *Odstranitev baterije na strani 46*.

7.3.1 Odstranitev baterije

POZOR: Baterijo odstranite le, ko izdelek nameravate zavreči. Ko odstranite garancijsko nalepko, garancija podjetja Husqvarna preneha veljati.

1. Odstranite vrhnji pokrov in ohišje izdelka. Sledite korakom 1-7 v *Za čiščenje šasije in diska z rezili na strani 32*.
2. Odstranite 12 vijakov z izvijačem Torx 20.

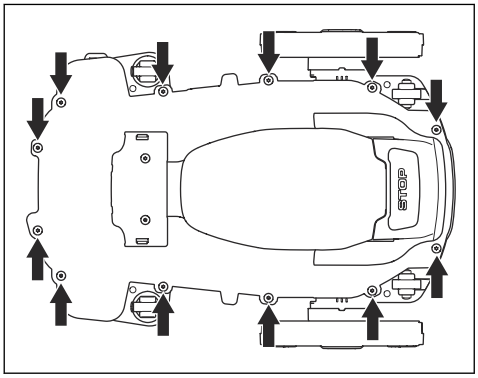

3. Dvignite zadnji rob zgornjega dela ohišja.
4. Odklopite kabel z glavnega vezja.
5. Odstranite zgornji del ohišja.
6. Z izvijačem Torx 20 odstranite 2 vijake, s katerimi je pritrjena baterija.

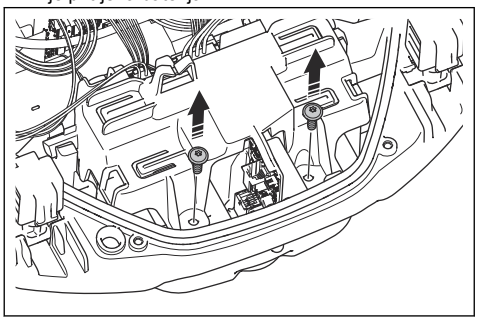

7. Potisnite, da odstranite sponke, in dvignite držalo baterije.

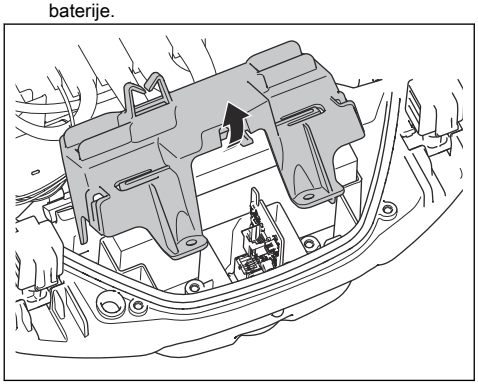

8. Odklopite kabel baterije z glavnega vezja.

8 Tehnični podatki

8.1 Automower® 405X/415X

Mere	Automower® 405X	Automower® 415X
Dolžina, cm/palci	24,0/61	24,0/61
Širina, cm/palci	17,7/45	17,7/45
Višina, cm/palci	9,4/24	9,4/24
Teža, kg/lb	21,4/9,7	21,4/9,7

Električni sistem	Automower® 405X	Automower® 415X
Baterija, litij-ionska 18 V/2,0 Ah, kat. št.	5937420-01, 5937420-03, 5937420-04, 5937420-06	
Baterija, litij-ionska 18,25 V/2,0 Ah, kat. št.	5937420-02, 5937420-05	
Napajalnik (28 V DC), V AC	100–240	100–240
Dolžina nizkonapetostnega kabla, m/ft	33/10	33/10
Povprečna poraba energije pri maksimalni uporabi	5 kWh/mesec v delovnem območju 600 m^2/ 0,15 akre	10 kWh/mesec v delovnem območju 1500 m^2/ 0,37 akre
Napajalni tok, A DC	1,3	1,3
Vrsta napajalne enote[7]	ADP-40BR XX, ADP 28EW XX, FW7313/28/D/XX/Y/1.3/PI, FW7313/28/D/XX/Y/1.3	
Povprečen čas košnje, min	50	50
Povprečen čas polnjenja, min	60	60

Antena omejevalne zanke	Automower® 405X	Automower® 415X
Delovni frekvenčni pas, Hz	100–80000	100–80000
Največje magnetno polje[8], dBuA/m	82	82
Največja energija za radijsko frekvenco[9], mW na 60 m	< 25	< 25

Zvočni podatki[10]	Automower® 405X	Automower® 415X
Raven hrupa, zaznana, dB (A)	62	62
Izmerjen nivo zvočne moči, dB (A)	61	61
Odstopanje emisij hrupa K_{WA}, dB (A)	2	2
Raven zvočnega tlaka pri upravljavčevem ušesu[11], dB (A)	53	53

7 XX, YY je lahko kateri koli alfanumerični znak ali prazno samo za namen trženja, brez tehničnih razlik.
8 Izmerjeno v skladu z EN 303 447.
9 Najvišja aktivna izhodna moč za antene v frekvenčnem pasu delovanja radijske opreme.
10 Določena v skladu z Direktivo 2006/42/ES in standardom EN 50636-2-107. Razen ravni hrupa, ki je zaznana in se izmeri v skladu s standardom ISO 11094:1991.

Košnja	Automower® 405X	Automower® 415X
Rezalni sistem	3 vrtljive rezilne plošče	3 vrtljive rezilne plošče
Št. vrt. rezalnega motorja, vrt/min	2300	2300
Poraba energije med košnjo, W +/- 20 %	20	20
Višina košnje, cm/palci	2–5/0,8–2,0	2–5/0,8–2,0
Širina košnje, cm/palci	22/8,7	22/8,7
Najožji možen prehod, cm/in.	60/24	60/24
Največje pobočje kot za delovno območje, %	40	40
Največji naklon za omejevalno zanko, %	15	15
Največja dolžina omejevalne zanke, m/ft	800/2600	800/2600
Največja razdalja omejevalne zanke , m/čevljev	115/35	115/35
Največja dolžina vodilne zanke[12], m (ft)	400/1300	400/1300
Zmogljivost območja, m^2/akra, +/- 20 %	600/0,15	1500/0,37

IP-koda	Automower® 405X	Automower® 415X
Robotska kosilnica	IPX5	IPX5
Polnilna postaja	IPX1	IPX1
Napajalnik	IP44/IPX4	IP44/IPX4

Podprti frekvenčni pasovi	
Automower® Connect 2G	GSM 850 MHz, E-GSM 900 MHz, DCS 1800 MHz, PCS 1900 MHz
Automower® Connect 3G	Pas 19 (800 MHz), pas 5 (850 MHz), pas 8 (900 MHz), pas 2 (1900 MHz), pas 1 (2100 MHz)
Automower® Connect 4G	Pas 12 (700 MHz), pas 17 (700 MHz), pas 28 (700 MHz), pas 13 (700 MHz), pas 20 (800 MHz), pas 26 (850 MHz), pas 5 (850 MHz), pas 19 (850 MHz), pas 8 (900 MHz), pas 4 (1700 MHz), pas 3 (1800 MHz), pas 2 (1900 MHz), pas 25 (1900 MHz), pas 1 (2100 MHz), pas 39 (1900 MHz)

Razred moči		
Bluetooth® Izhodna moč	8 dBm	
Automower® Connect 2G	Razred moči 4 (za GSM/E-GSM)	33 dBm
	Razred moči 1 (za DCS/PCS)	30 dBm
	Razred moči E2 (za pasove GSM/E-GSM)	27 dBm
	Razred moči E2 (za pasove DCS/PCS)	26 dBm
Automower® Connect 3G	Razred moči 3	24 dBm
Automower® Connect 4G	Razred moči 3	23 dBm

11 Odstopanje ravni zvočnega tlaka K_{pA}, 2–4 dB (A)
12 Vodilna zanka je zanka, ki jo tvorita vodilni kabel in del omejevalne zanke od spoja z vodilnim kablom do desnega priključka na polnilni postaji.

ne jamči za popolno združljivost med izdelkom in drugimi vrstami brezžičnih sistemov, kot so daljinski upravljalniki, radijski prenosniki, slušne naprave, podzemne električne ograje za živali ali podobno.

Izdelki so izdelani v Angliji ali na Češkem. Glejte podatke na tipski ploščici. Glejte *Uvod na strani 3*

8.2 Registrirane blagovne znamke

Besedna znamka in logotipi *Bluetooth®* so registrirane blagovne znamke v lasti *Bluetooth SIG, inc.*. Vsaka uporaba teh oznak s strani Husqvarna je na podlagi licence.

9 Garancija

9.1 Garancijski pogoji

Garancija Husqvarna®zagotavlja ustrezno delovanje tega izdelka za obdobje 2 let od dneva nakupa. Garancija pokriva resne napake v materialu ali proizvodne napake. V garancijskem obdobju vam bomo izdelek zamenjali ali ga brezplačno popravili, če so izpolnjeni naslednji pogoji:

- Izdelek in polnilno postajo lahko uporabljate le v skladu z napotki v navodilih za uporabo. Garancija proizvajalca ne vpliva na pravice, ki izhajajo iz garancije, do prodajalca/trgovca.
- Končni uporabniki ali druge nepooblaščene tretje osebe ne smejo poskušati popravljati izdelka.

Primeri napak, ki niso vključeni v garancijo:

- Škoda, ki jo povzroči pronicanje vode zaradi uporabe visokotlačnega čistilnika ali potopitev v vodo, na primer v luže po močnem deževju.
- Poškodbe, ki jih povzroči strela.
- Poškodbe zaradi neprimernega shranjevanja ali ravnanja z baterijo.
- Poškodbe, ki jih povzroči uporaba neoriginalne baterije Husqvarna.
- Poškodbe, ki jih povzroči uporaba nadomestnih delov in dodatne opreme, ki niso originalni izdelki podjetja Husqvarna, na primer rezil in inštalacijskega materiala.
- Poškodbe kabla za zanko.
- Poškodbe zaradi neodobrenih sprememb ali predelav izdelka ali napajalnika.

Rezila in kolesa se obravnavajo kot obrabni elementi in jih garancija ne krije.

Če pride do okvare izdelka Husqvarna, se za dodatna pojasnila obrnite na službo za pomoč strankam podjetja Husqvarna. Ko stopite v stik s službo za pomoč strankam Husqvarna, imejte pri roki račun in serijsko številko izdelka.

AUTOMOWER® je blagovna znamka v lasti družbe Husqvarna AB.
Copyright © 2022 HUSQVARNA. Vse pravice pridržane.

www.husqvarna.com

Izvirna navodila

1142745-84

2022-03-18